Genie®
A TEREX COMPANY

Betjeningsvejledning

GS-1530
GS-1532
GS-1930
GS-1932
GS-2032
GS-2632
GS-3232
GS-2046
GS-2646
GS-3246

CE

Med
vedligeholdelsesoplysninger

Fifth Edition
Fourth Printing
Part No. 114313DA

Vigtigt

Læs, forstå og overhold disse sikkerhedsregler og betjeningsinstruktioner, inden maskinen tages i brug. Maskinen må kun betjenes af autoriseret personale, der er oplært i dens betjening. Denne vejledning skal betragtes som en permanent del af maskinen og skal altid forefindes på denne. Hvis du har nogen spørgsmål, bedes du kontakte Genie Industries.

Indholdsfortegnelse

Side
Indledning 1
Definitioner på symboler og fareillustrationer 3
Generel sikkerhed 5
Personlig sikkerhed 7
Sikkerhed i arbejdsområdet 8
Forklaring 16
Styreenheder 19
Inspektioner 23
Betjeningsinstruktioner 38
Instruktioner vedr. transport og løft 46
Vedligeholdelse 50
Specifikationer 52

Kontakt os:

Internet: www.genielift.com
E-mail: techpub@genieind.com

Copyright © 1997, Genie Industries

5. udgave: 4. oplag, november 2009

”Genie” er et registreret varemærke tilhørende Genie Industries i USA og mange andre lande. ”GS” er et varemærke tilhørende Genie Industries.

Trykt på genbrugspapir L

Trykt i USA

Indledning

Ejere, brugere og operatører:

Genie sætter pris på, at du har valgt at bruge vores maskine. Vores første prioritet er brugersikkerhed, hvilket bedst opnås ved en samlet indsats. Vi mener, at du yder et meget stort bidrag til sikkerheden, hvis du, såvel som brugere og operatører af udstyret:

1 **Overholder** arbejdsgiverens, arbejdspladsens og det offentliges regulativer.

2 **Læser, forstår og overholder** instruktionerne i denne og andre vejledninger, som følger med denne maskine.

3 **Anvender gode og sikre arbejdsprocedurer** sammen med sund fornuft.

4 **Kun lader uddannede/certificerede operatører** betjene maskinen, under informeret og kyndigt tilsyn.

Hvis der er noget i denne vejledning, som ikke er klart, eller som du mener bør tilføjes, bedes du kontakte os.

Internet: www.genielift.com

E-mail: techpub@genieind.com

Fare

Manglende overholdelse af sikkerhedsreglerne og anvisningerne i denne vejledning vil resultere i alvorlig personskade eller dødsfald.

Undlad at bruge maskinen medmindre:

☑ Du har sat dig grundigt ind i og overholder principperne for sikker maskinbetjening i denne betjeningsvejledning.

1 Undgå farlige situationer.

Sæt dig grundigt ind i sikkerhedsreglerne, inden du fortsætter til næste afsnit.

2 Foretag altid inspektion før ibrugtagning.

3 Foretag altid funktionstester inden brug.

4 Inspicér arbejdsstedet.

5 Brug kun maskinen til det formål, hvortil den er beregnet.

☑ Du læser, forstår og overholder fabrikantens instruktioner og sikkerhedsregler – sikkerheds- og betjeningsvejledningen samt mærkaterne på maskinen.

☑ Du læser, forstår og overholder arbejdsgiverens sikkerhedsbestemmelser og arbejdspladsens regulativer.

☑ Du læser, forstår og overholder alle gældende offentlige regulativer.

☑ Du er uddannet i sikker betjening af maskinen.

Indledning

Fareklassificering

Genie benytter symboler, farvemarkering og signalord til at gøre opmærksom på følgende:

Sikkerhedsadvarselssymbol — bruges til at advare dig om risiko for personskade. Følg alle sikkerhedsoplysninger, som vises efter dette symbol, for at undgå risiko for personskade eller dødsfald.

⚠ FARE
Rød

Gør opmærksom på en faresituation, der – hvis den ikke undgås – vil resultere i alvorlig personskade eller dødsfald.

⚠ ADVARSEL
Orange

Gør opmærksom på en faresituation, der – hvis den ikke undgås – kan resultere i alvorlig personskade eller dødsfald.

⚠ FORSIGTIG
Gul

Gør opmærksom på en faresituation, der – hvis den ikke undgås – kan resultere i mindre eller middelsvær personskade.

BEMÆRK
Blå

Gør opmærksom på en faresituation, der – hvis den ikke undgås – kan resultere i tingskade.

Tiltænkt brug

Denne maskine er kun beregnet til løft af personer sammen med deres værktøj og materialer til et højt placeret arbejdssted.

Vedligeholdelse af sikkerhedsskilte

Udskift eventuelle manglende eller beskadigede sikkerhedsskilte. Tænk altid på operatørens sikkerhed. Benyt mildt sæbevand til at rengøre sikkerhedsskilte. Brug ikke rengøringsmidler med opløsningsmidler, eftersom de kan beskadige materialet i sikkerhedsskiltene.

Definitioner på symboler og fareillustrationer

Læs betjenings-vejledningen	Læs servicehåndbogen	Knusningsfare	Knusningsfare	Kollisionsfare
Væltningsfare	Væltningsfare	Væltningsfare	Væltningsfare	Fare for livsfarligt elektrisk stød
Fare for livsfarligt elektrisk stød	Eksplosionsfare	Brandfare	Fare for ætsning	Fare for hudinjektion
Aktivér sikkerhedsarm	Hold afstand til bevægelige dele	Hold afstand til udliggere og dæk	Flyt maskine til plant underlag	Luk chassisbakke
Sænk platformen	Må ikke opstilles hvor der ikke kan nivelleres med udliggere	Bevar påkrævet frihøjde	Kun uddannet vedligeholdelses-personale bør åbne rum	Brug et stykke pap eller papir til at lede efter lækage

Definitioner på symboler og fareillustrationer

Batterier bruges som modvægt	Klods hjulene op	Udløs bremser	Kun treleddet jordet vekselstrøm	Udskift beskadigede kabler og ledninger
Hjultryk	Transportdiagram	Fastspænding	Fastgørelsespunkt til sikkerhedswire	Rygning forbudt
Nominel spænding for strøm til platform	Trykkapacitet for luftslange til platform	Sidekraft	Vindhastighed	
Maksimal kapacitet	Udendørs	Indendørs		

Generel sikkerhed

Sikkerhedsskilte og placeringer

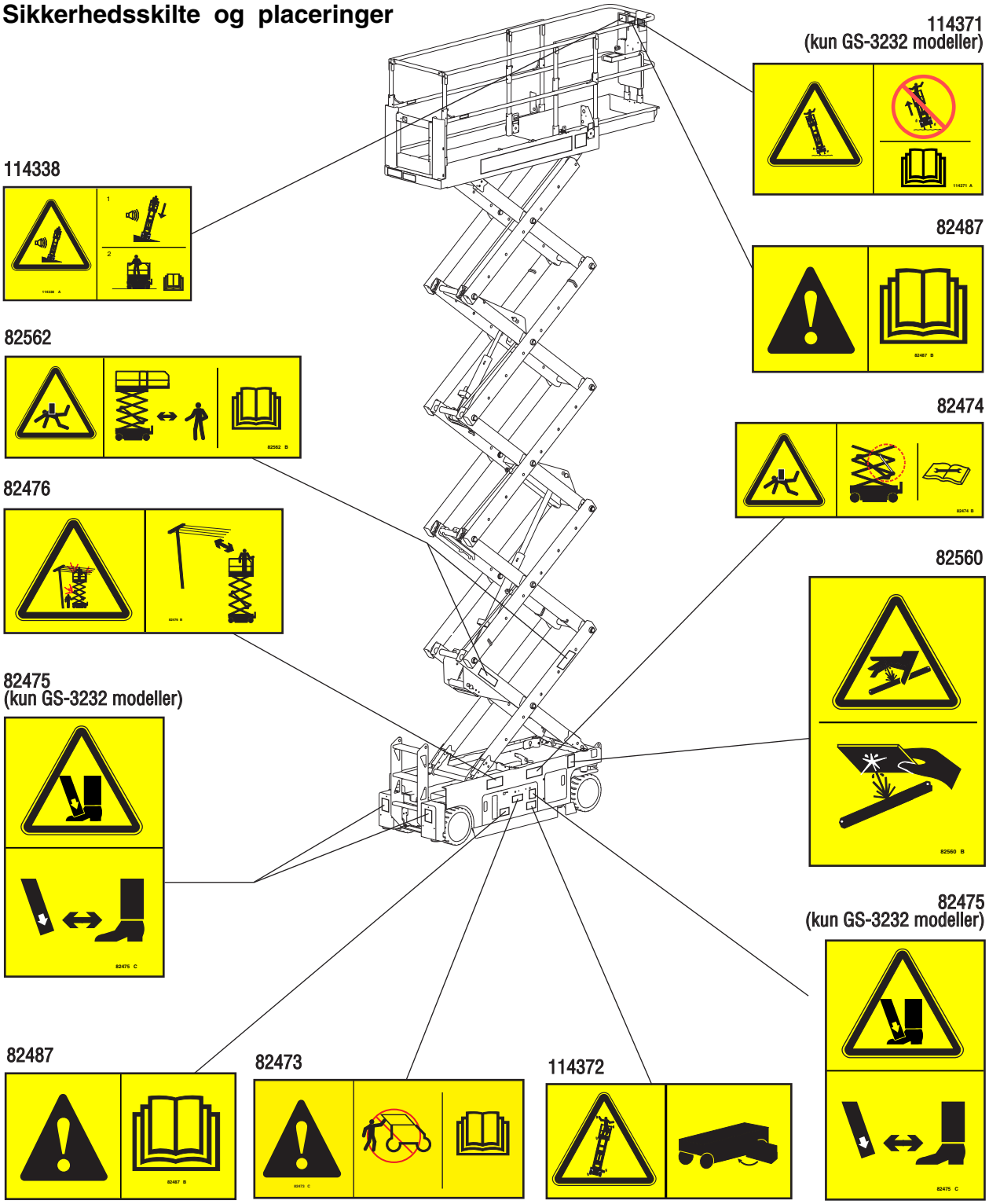

Generel sikkerhed

Sikkerhedsskilte og placeringer

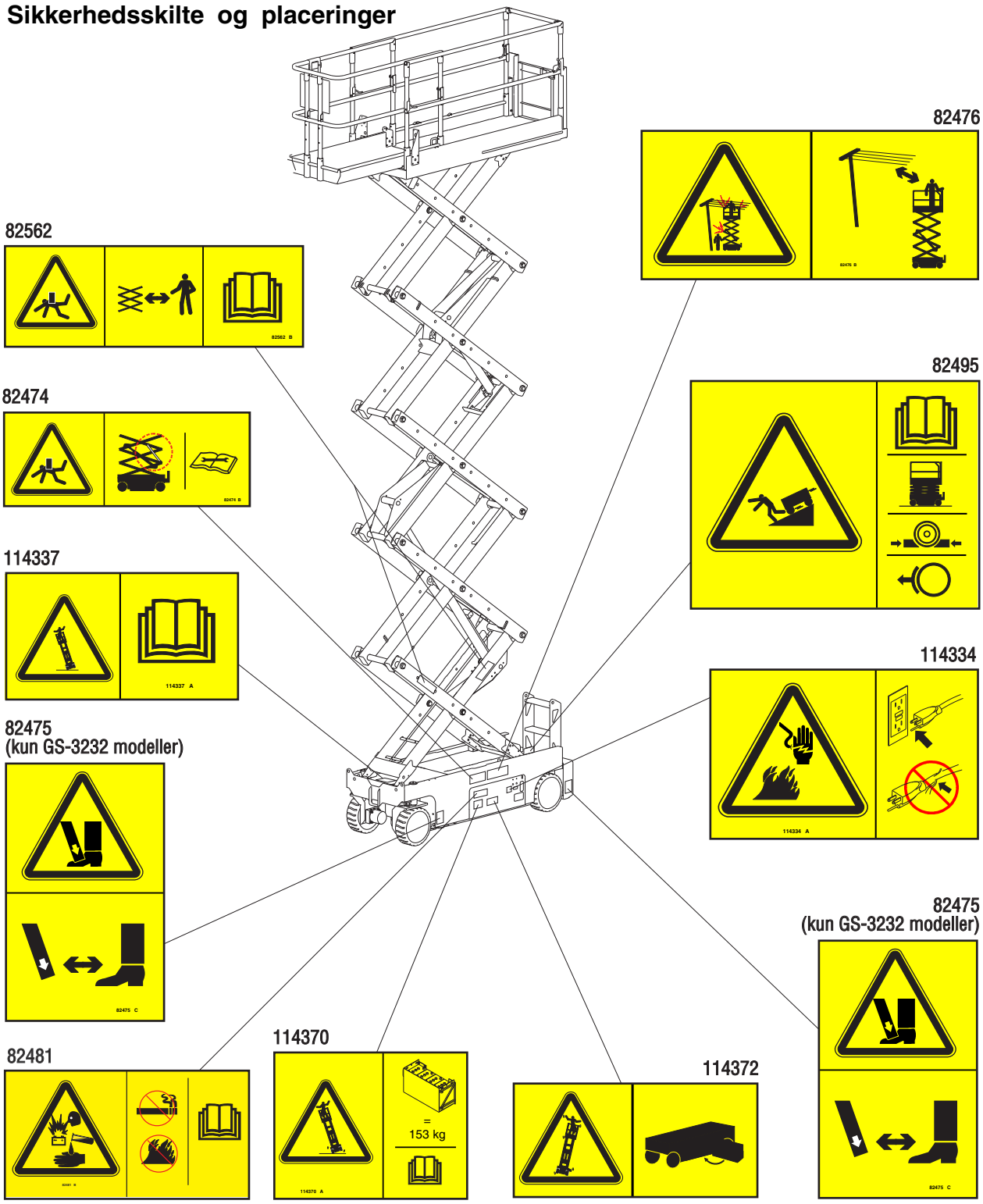

Personlig sikkerhed

Beskyttelse mod nedstyrtning

Personligt faldsikringsudstyr er ikke påkrævet ved betjening af denne maskine. Hvis arbejdspladsens eller arbejdsgiverens regulativer kræver personligt faldsikringsudstyr, skal følgende gøre sig gældende:

Alt personligt faldsikringsudstyr skal overholde de gældende offentlige regulativer og skal inspiceres og bruges i overensstemmelse med producentens instruktioner.

Sikkerhed i arbejdsområdet

⚠ Fare for livsfarligt elektrisk stød

Denne maskine er ikke isoleret og yder ikke beskyttelse mod berøring af eller ophold i nærheden af en strømkilde.

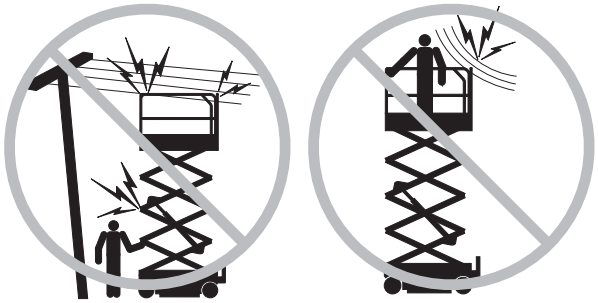

Hold forsvarlig afstand til strømførende ledninger og apparater i overensstemmelse med de gældende lovbestemmelser og nedenstående skema.

Netspænding	Påkrævet frihøjde
0 til 50 kV	3,05 m
50 kV til 200 kV	4,60 m
200 kV til 350 kV	6,10 m
350 kV til 500 kV	7,62 m
500 kV til 750 kV	10,67 m
750 kV til 1.000 kV	13,72 m

Tag højde for, at platformen kan bevæge sig, at elektriske ledninger kan gynge eller hænge ned, og pas på stærke vindstød.

Hold afstand til maskinen, hvis den kommer i kontakt med strømførende højspændingsledninger. Hverken mandskab på jorden eller på platformen må røre ved eller betjene maskinen, før der slukkes for strømmen til de strømførende højspændingsledninger.

Maskinen må ikke betjenes i tordenvejr eller stormvejr.

Maskinen må ikke bruges som jordforbindelse ved svejsearbejde.

⚠ Væltningsfare

Vægten af personer, udstyr og materialer i platformen må ikke overstige dens maksimale lastkapacitet.

Modeller uden kapacitetsindikator:

Maksimal kapacitet	
GS-1530 og GS-1532	272 kg
GS-1930 og GS-1932	227 kg
GS-2032	363 kg
GS-2632	227 kg
GS-3232	227 kg
GS-2046	544 kg
GS-2646	454 kg
GS-3246	318 kg

Modeller med kapacitetsindikator:

Den maksimale kapacitet varierer alt efter højden på platformen.

Maksimal kapacitet – GS-1530 og GS-1532	
Højde på platform	Maksimal kapacitet
4,6 m	272 kg
4 m	390 kg
2,8 m	484 kg
1,6 m	390 kg
1 m	344 kg

Maksimal kapacitet – GS-1930 og GS-1932	
Højde på platform	Maksimal kapacitet
5,8 m	227 kg
5,2 m	320 kg
3,7 m	435 kg
1,6 m	320 kg
1 m	227 kg

Sikkerhed i arbejdsområdet

Maksimal kapacitet – GS-2032	
Højde på platform	Maksimal kapacitet
6 m	363 kg
5,7 m	512 kg
3,5 m	693 kg
2,4 m	608 kg
1 m	454 kg

Maksmail kapacitet – GS-2046	
Højde på platform	Maksimal kapacitet
6 m	544 kg
5,7 m	744 kg
3,5 m	985 kg
2,4 m	873 kg
1 m	635 kg

Maksmail kapacitet – GS-2632	
Højde på platform	Maksimal kapacitet
7,9 m	227 kg
6,4 m	442 kg
4,5 m	479 kg
2,8 m	409 kg
1 m	281 kg

Maksmail kapacitet – GS-2646	
Højde på platform	Maksimal kapacitet
7,9 m	454 kg
5,9 m	744 kg
4,5 m	798 kg
2,8 m	701 kg
1 m	454 kg

Maksmail kapacitet – GS-3232	
Højde på platform	Maksimal kapacitet
9,8 m	227 kg
9,1 m	344 kg
5,4 m	498 kg
3,5 m	433 kg
1 m	227 kg

Maksmail kapacitet – GS-3246	
Højde på platform	Maksimal kapacitet
9,8 m	318 kg
9,1 m	483 kg
5,4 m	699 kg
3,5 m	608 kg
1 m	318 kg

Sikkerhed i arbejdsområdet

Platformen må ikke hæves, medmindre maskinen står på et fast, plant underlag.

Hældningsalarmen må ikke bruges som en niveauindikator. Hældningsalarmen lyder kun på chassiset, når maskinen befinder sig på en skråning.

Hvis hældningsalarmen lyder:
Sænk platformen. Flyt maskinen til et stabilt og plant underlag. Vær yderst forsigtig ved sænkning af platformen, hvis hældningsalarmen lyder, når platformen er hævet.

Der må ikke køres med mere end 0,8 km/t med platformen hævet.

Udendørs brug: Rejs ikke platformen, hvis der er risiko for, at vindhastigheden overstiger 12,5 m/s. Hvis vindhastigheden overstiger 12,5 m/s, når platformen er hævet, skal platformen sænkes, og betjeningen af maskinen skal afbrydes.

Indendørs brug: Når platformen hæves, skal vurderingerne for tilladelig sidekraft og antal personer på næste side overholdes.

Maskinen må ikke betjenes i stærk blæst. Platformens eller lastens overfladeareal må ikke forøges. Forøgelse af det område, som er udsat for vinden, forringer maskinens stabilitet.

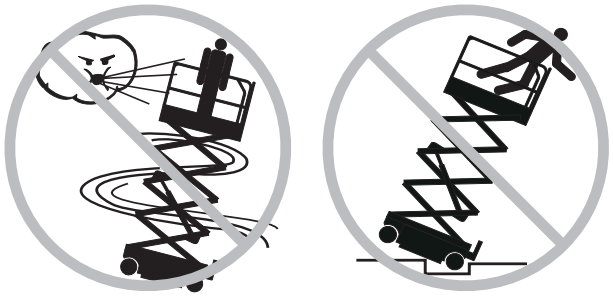

Vær yderst påpasselig, og kør meget langsomt, når maskinen kører i sænket stilling i ujævnt terræn, over affald, på et ustabilt eller glat underlag eller i nærheden af huller og skrænter.

Maskinen må ikke køre på eller i nærheden af ujævnt terræn, et ustabilt underlag el. lign. med platformen hævet.

Maskinen må ikke bruges som kran.

Platformen må ikke bruges til at skubbe maskinen eller andre genstande.

Platformen må ikke berøre tilstødende bygninger/genstande.

Platformen må ikke bindes til tilstødende bygninger/genstande.

Lasten må ikke placeres uden for platformens afgrænsning.

Maskinen må ikke betjenes med åbne chassisbakker.

Sikkerhed i arbejdsområdet

Brug ikke genstande uden for platformen til at støde af fra eller trække ind mod.

Maksimal tilladelig manuel kraft

Model	Manuel kraft	Maks. personer
GS-1530	400 N	Kun til indendørs brug – 2
GS-1532	400 N 200 N	Indendørs – 2 Udendørs – 1
GS-1930	400 N	Kun til indendørs brug – 2
GS-1932	400 N 200 N	Indendørs – 2 Udendørs – 1
GS-2032	400 N 200 N	Indendørs – 2 Udendørs – 1
GS-2632	400 N	Kun til indendørs brug – 2
GS-3232	400 N	Kun til indendørs brug – 2
GS-2046	400 N	Indendørs/Udendørs – 2
GS-2646	400 N	Indendørs/Udendørs – 2
GS-3246	400 N 200 N	Indendørs – 2 Udendørs – 1

Grænseafbryderne må ikke ændres eller frakobles.

Maskindele, der har indflydelse på sikkerheden og stabiliteten, må ikke ændres eller frakobles.

Dele, der er afgørende for maskinens stabilitet, må ikke udskiftes med dele med en anden vægt eller specifikation.

Brug ikke batterier, der vejer mindre end de originale. Batterier bruges som modvægt og er afgørende for maskinens stabilitet. Hvert batteri skal veje 29,5 kg. Batteriboksen med batterier skal mindst veje 152 kg.

Arbejdsplatformen må ikke modificeres eller ændres uden forudgående skriftlig tilladelse fra producenten. Montering af udstyr til fastgørelse af værktøj eller andre materialer på platformen, fodbrædderne eller gelænderne kan forøge platformens vægt samt platformens eller lastens overfladeareal.

Fast eller hængende last må ikke placeres på eller fastgøres til nogen del af denne maskine.

Stiger eller stilladser må ikke anbringes på platformen eller stilles op ad nogen af maskinens dele.

Transportér ikke værktøj og materialer, medmindre de er jævnt fordelt og kan håndteres sikkert af personen/personerne på platformen.

Maskinen må ikke benyttes på et bevægeligt underlag eller et køretøj.

Kontrollér, at alle dæk er i god stand, at kronemøtrikkerne er forsvarligt spændt, samt at splitterne er korrekt monteret.

Sikkerhed i arbejdsområdet

Hvis maskinen er udstyret med udliggere

Maskinen må ikke opstilles, hvor den ikke kan nivelleres udelukkende ved brug af udliggerne.

Udliggerne må ikke justeres, mens platformen er hævet.

Der må ikke køres, mens udliggerne er sænket.

⚠ Knusningsfare

Hold hænder og lemmer på afstand af saksene.

Hold hænderne væk, når gelænderet foldes.

Arbejd ikke under platformen eller i sakseleddene, uden at sikkerhedsarmen er på plads.

Brug sund fornuft og god planlægning, når maskinen betjenes fra det nederste betjeningssted. Sørg for, at der er forsvarlig afstand mellem operatøren, maskinen og faste genstande.

⚠ Farer ved betjening på skråninger

Kør ikke maskinen op på en skråning, der overstiger maskinens skrånings- og sideskråningskapacitet. Skråningskapaciteten gælder for maskiner i sænket position.

Model	Maksimal skrånings -kapacitet sænket position	Maksimal sideskrånings -kapacitet sænket position
GS-1530	30 % (17°)	30 % (17°)
GS-1532	30 % (17°)	30 % (17°)
GS-1930	25 % (14°)	25 % (14°)
GS-1932	25 % (14°)	25 % (14°)
GS-2032	30 % (17°)	30 % (17°)
GS-2632	25 % (14°)	25 % (14°)
GS-3232	25 % (14°)	25 % (14°)
GS-2046	30 % (17°)	30 % (17°)
GS-2646	30 % (17°)	30 % (17°)
GS-3246	25 % (14°)	25 % (14°)

Bemærk: Skråningskapacitet er afhængig af jordforholdene og tilstrækkelig trækkraft.

⚠ Nedstyrtningsfarer

Gelændersystemet beskytter mod nedstyrtning. Hvis det kræves, at personerne i platformen bærer personligt faldsikringsudstyr på grund af arbejdspladsens eller arbejdsgiverens regulativer, skal det personlige faldsikringsudstyr og brugen deraf være i overensstemmelse med udstyrsproducentens instruktioner og de gældende offentlige krav. Benyt det godkendte fastgørelsespunkt til sikkerhedswiren, som stilles til rådighed.

Hold platformens gulv rent.

Fastgør kæden for platformsindgangen, eller luk lågen, inden maskinen betjenes.

Maskinen må ikke betjenes, medmindre gelænderet er monteret korrekt, og platformsindgangen er afsikret.

Sid, stå eller kravl ikke på platformens gelænder. Stå altid med fødderne solidt placeret på platformens gulv.

Kravl ikke ned fra platformen, når den er hævet.

Stig ikke af eller på platformen, medmindre maskinen er i den sænkede position.

Sikkerhed i arbejdsområdet

Kollisionsfarer

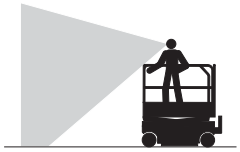

Vær opmærksom på steder med begrænset udsyn og blinde vinkler, når maskinen køres eller betjenes.

Vær opmærksom på den udvidede platforms placering, når maskinen flyttes.

Maskinen skal være placeret på et plant underlag eller fastgjort, inden bremserne udløses.

Kontrollér, at der ikke er hængende forhindringer eller lignende risici i arbejdsområdet.

Vær opmærksom på faren for at få noget i klemme, når der gribes fat i platformsgelænderet.

Operatører skal overholde de regulativer, som foreskrives af arbejdsgiveren, arbejdspladsen og det offentlige, angående brugen af personligt beskyttelsesudstyr.

Platformen må ikke sænkes, medmindre alle personer og hindringer er væk fra området omkring maskinen.

Kørehastigheden skal tilpasses underlagets beskaffenhed, hårdhed og hældning, mandskabets placering samt evt. andre faktorer, der kan forårsage kollision.

Maskinen må ikke betjenes i umiddelbar nærhed af en kran el. lign. overliggende udstyr, medmindre kranens betjeningsgreb er låst, og/eller der er truffet forholdsregler med henblik på at undgå kollision.

Der må ikke køres vildt eller ”pjattes”, mens maskinen betjenes.

Sikkerhed i arbejdsområdet

⚠ Fare for legemsbeskadigelse

Maskinen må ikke betjenes, hvis der er luft- eller hydraulikolielækage. En luft- eller hydraulikolielækage kan gennemtrænge og/eller brænde huden.

Forkert kontakt med komponenter, som findes under dæksler, vil forårsage alvorlig tilskadekomst. Kun uddannet vedligeholdelsespersonale bør åbne disse rum. Det anbefales, at operatøren kun åbner disse rum, når der udføres inspektion før ibrugtagning. Alle rum skal forblive lukkede og låste under drift.

⚠ Fare for eksplosion og brand

Maskinen må ikke betjenes, og batteriet må ikke oplades i farlige områder eller områder, hvor der kan være brand- eller eksplosionsfarlige gasser eller partikler.

⚠ Farer ved beskadiget maskine

Maskinen må ikke benyttes, hvis den er beskadiget eller defekt.

Inspicér maskinen omhyggeligt inden brug, og afprøv samtlige funktioner inden hvert skift. En beskadiget eller defekt maskine skal omgående mærkes og tages ud af drift.

Kontrollér, at alt vedligeholdelsesarbejde, der er anført i denne vejledning og den relevante servicehåndbog, er udført iflg. specifikationerne.

Sørg for, at alle mærkater er læselige og korrekt placeret.

Kontrollér, at betjenings-, sikkerheds- og ansvarsvejledningen er fuldstændig, læselig og placeret i opbevaringsboksen på platformen.

⚠ Fare for komponentbeskadigelse

Der må ikke bruges batterioplader på mere end 24 V til opladning af batterierne.

Maskinen må ikke bruges som jordforbindelse ved svejsearbejde.

Sikkerhed i arbejdsområdet

Batterisikkerhed

Fare for ætsning

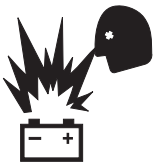

Batterier indeholder syre. Bær altid beskyttelsestøj og beskyttelsesbriller, når der arbejdes med batterier.

Undgå at spilde eller røre ved batterisyre. Neutraliser spildt batterisyre med natron og vand.

Batterierne og opladeren må ikke udsættes for vand eller regn under opladningen.

Eksplosionsfarer

Sørg for, at der ikke er gnister, åben ild eller tændt tobak i nærheden af batterierne. Batterier afgiver eksplosionsfarlig gas.

Batteribakken skal forblive åben under hele opladningsprocessen.

Batteripolerne og kabelklemmerne må ikke berøres med værktøj, der kan forårsage gnister.

Fare for komponent-beskadigelse

Der må ikke bruges nogen batterioplader på mere end 24 V til opladning af batterierne.

Fare for livsfarligt elektrisk stød

Batteriopladeren må kun tilsluttes en treleddet vekselstrømsstikkontakt med jordforbindelse.

Inspicér dagligt for beskadigede ledninger og kabler. Beskadigede dele skal udskiftes, inden maskinen betjenes.

Undgå at berøre batteripolerne, da der er risiko for elektrisk stød. Fjern alle fingerringe, ure og andre smykker.

Væltningsfare

Der må ikke anvendes batterier, der vejer mindre end de originale. Batterier bruges som modvægt og er afgørende for maskinens stabilitet. Hvert batteri skal veje 29,5 kg. Batteribakken med batterier skal mindst veje 152 kg.

Fare ved løft

Benyt et passende antal personer samt korrekt løfteteknik, når batterierne skal løftes.

Spærring efter hver brug

1 Vælg et sikkert parkeringssted – på et fast, plant underlag, hvor der ikke er forhindringer eller trafik.

2 Sænk platformen.

3 Drej nøglekontakten til den slukkede position, og tag nøglen ud for at forhindre uautoriseret brug.

4 Klods hjulene op.

5 Oplad batterierne.

Forklaring

GS-1530
GS-1532
GS-1930
GS-1932

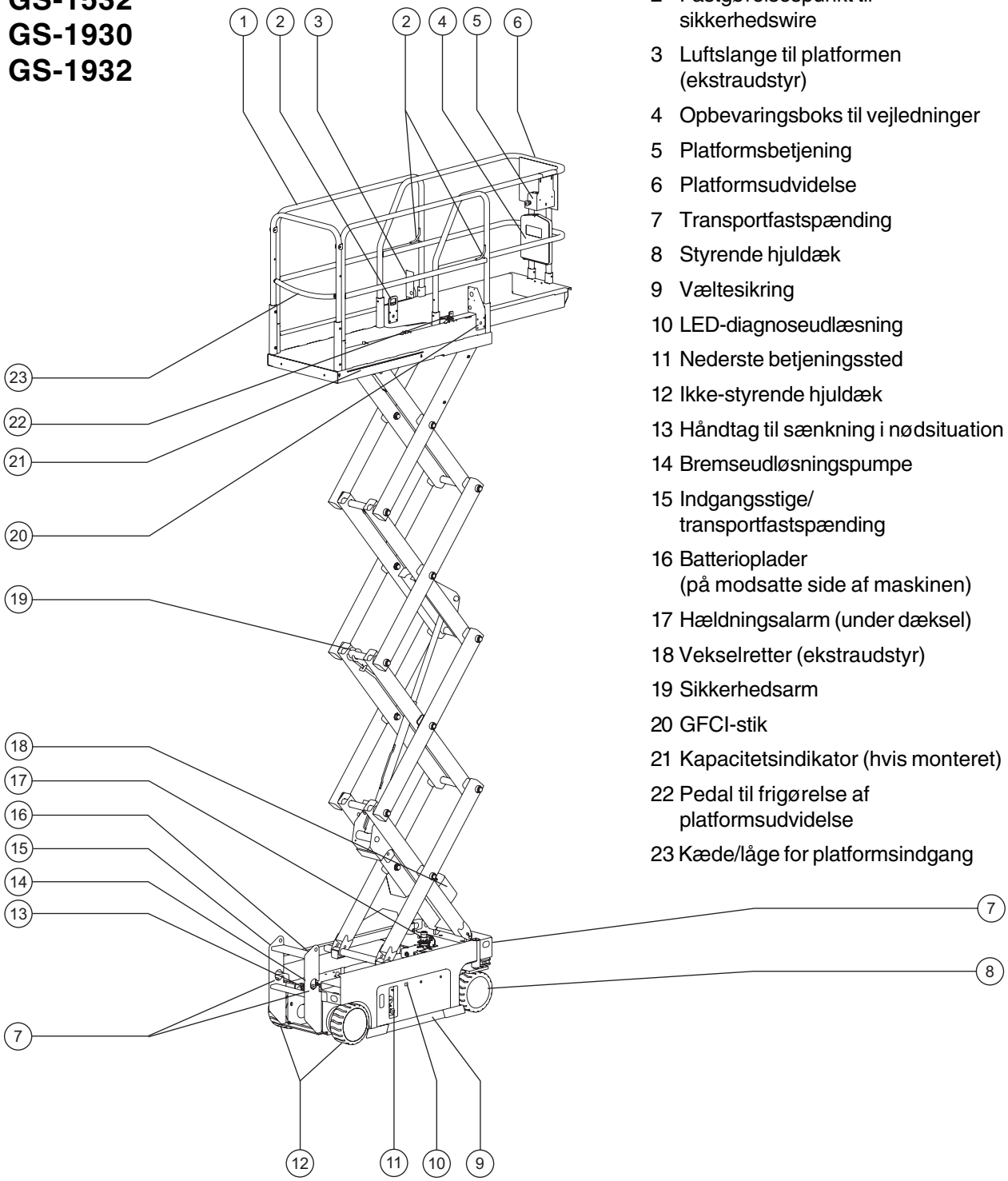

1 Platformsgelænder
2 Fastgørelsespunkt til sikkerhedswire
3 Luftslange til platformen (ekstraudstyr)
4 Opbevaringsboks til vejledninger
5 Platformsbetjening
6 Platformsudvidelse
7 Transportfastspænding
8 Styrende hjuldæk
9 Væltesikring
10 LED-diagnoseudlæsning
11 Nederste betjeningssted
12 Ikke-styrende hjuldæk
13 Håndtag til sænkning i nødsituation
14 Bremseudløsningspumpe
15 Indgangsstige/ transportfastspænding
16 Batterioplader (på modsatte side af maskinen)
17 Hældningsalarm (under dæksel)
18 Vekselretter (ekstraudstyr)
19 Sikkerhedsarm
20 GFCI-stik
21 Kapacitetsindikator (hvis monteret)
22 Pedal til frigørelse af platformsudvidelse
23 Kæde/låge for platformsindgang

Forklaring

GS-2032
GS-2632
GS-3232

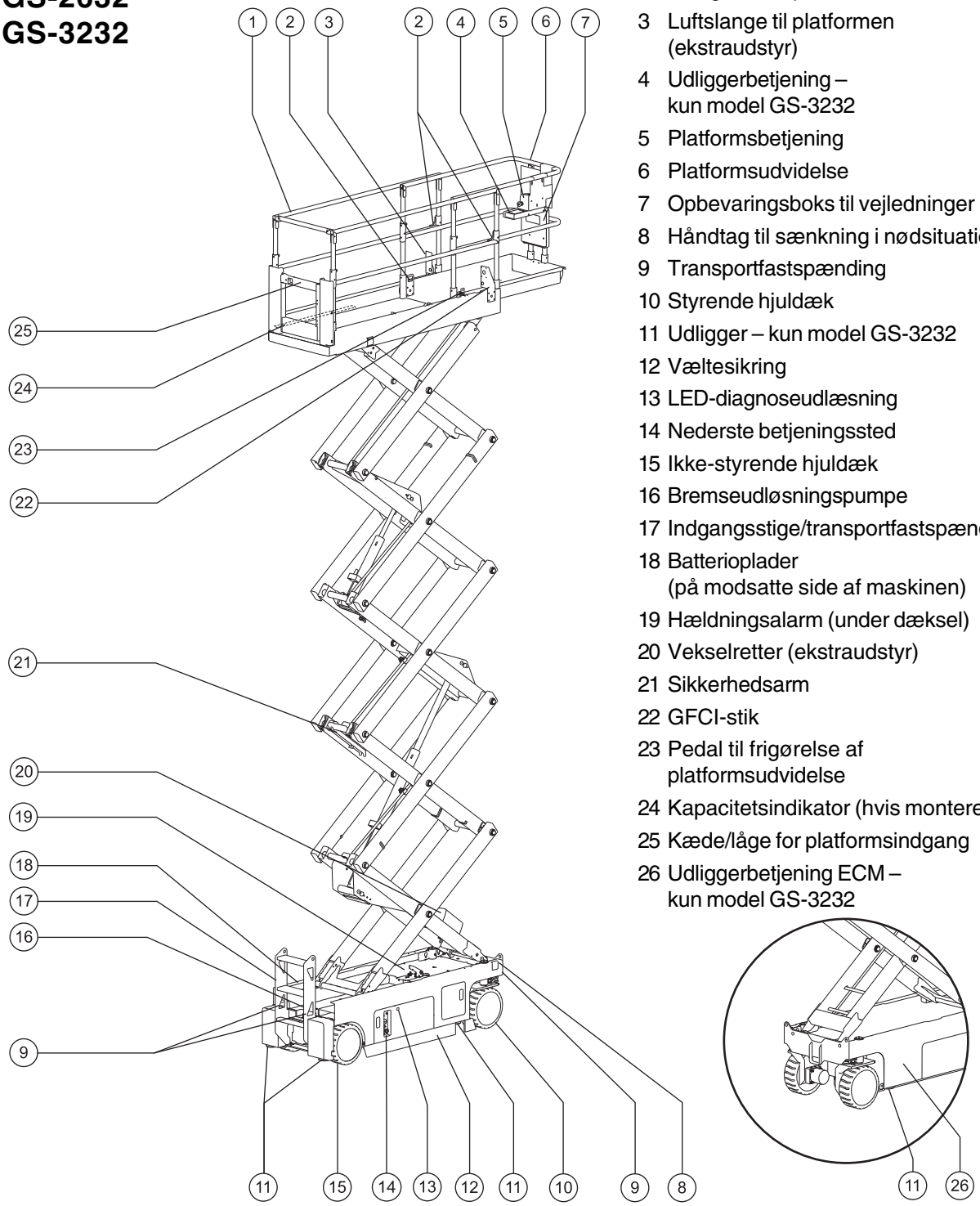

1 Platformsgelænder
2 Fastgørelsespunkt til sikkerhedswire
3 Luftslange til platformen (ekstraudstyr)
4 Udliggerbetjening – kun model GS-3232
5 Platformsbetjening
6 Platformsudvidelse
7 Opbevaringsboks til vejledninger
8 Håndtag til sænkning i nødsituation
9 Transportfastspænding
10 Styrende hjuldæk
11 Udligger – kun model GS-3232
12 Væltesikring
13 LED-diagnoseudlæsning
14 Nederste betjeningssted
15 Ikke-styrende hjuldæk
16 Bremseudløsningspumpe
17 Indgangsstige/transportfastspænding
18 Batterioplader (på modsatte side af maskinen)
19 Hældningsalarm (under dæksel)
20 Vekselretter (ekstraudstyr)
21 Sikkerhedsarm
22 GFCI-stik
23 Pedal til frigørelse af platformsudvidelse
24 Kapacitetsindikator (hvis monteret)
25 Kæde/låge for platformsindgang
26 Udliggerbetjening ECM – kun model GS-3232

Forklaring

GS-2046
GS-2646
GS-3246

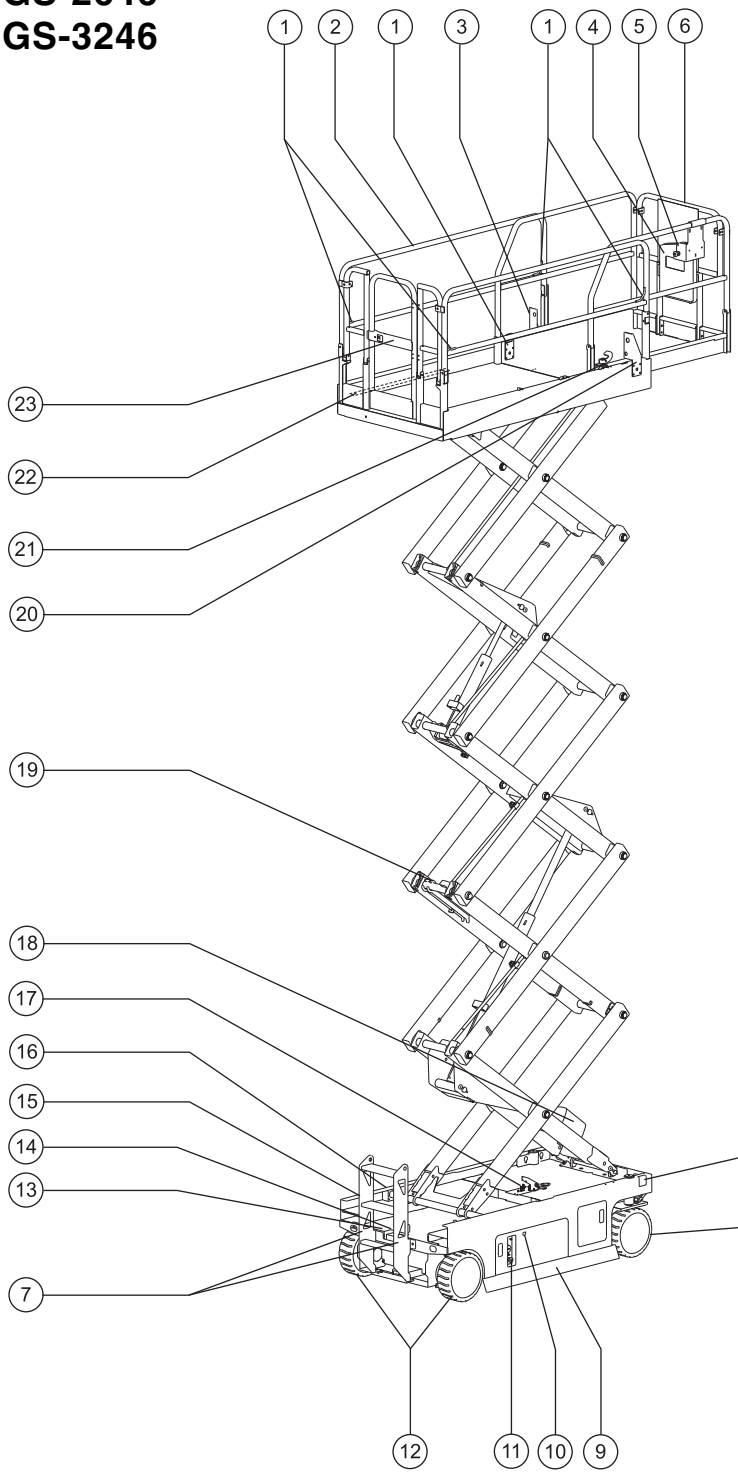

1 Fastgørelsespunkt til sikkerhedswire
2 Platformsgelænder
3 Luftslange til platformen (ekstraudstyr)
4 Opbevaringsboks til vejledninger
5 Platformsbetjening
6 Platformsudvidelse
7 Transportfastspænding
8 Styrende hjuldæk
9 Væltesikring
10 LED-diagnoseudlæsning
11 Nederste betjeningssted
12 Ikke-styrende hjuldæk
13 Håndtag til sænkning i nødsituation
14 Bremseudløsningspumpe
15 Indgangsstige/ transportfastspænding
16 Batterioplader (på modsatte side af maskinen)
17 Hældningsalarm (under dæksel)
18 Vekselretter (ekstraudstyr)
19 Sikkerhedsarm
20 GFCI-stik
21 Pedal til frigørelse af platformsudvidelse
22 Kapacitetsindikator (hvis monteret)
23 Kæde/låge for platformsindgang

Styreenheder

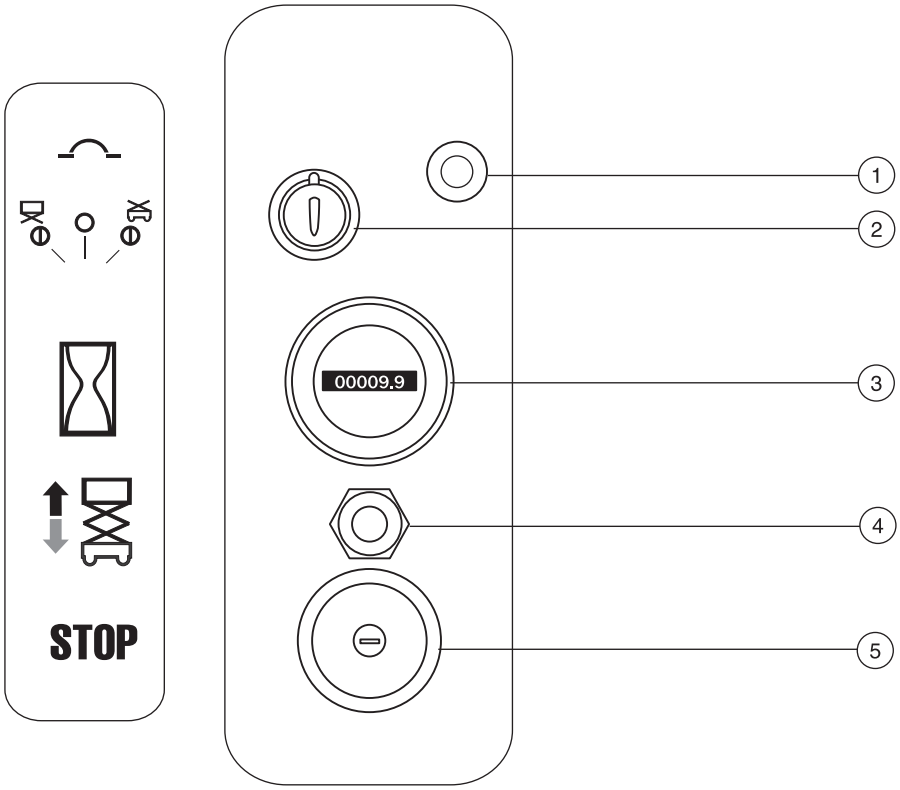

Nederste betjeningspanel

1 7 amp-afbryder til elektriske kredsløb

2 Nøglekontakt til valg mellem platform/slukket/nederste betjeningssted

Drej nøglekontakten til platformspositionen og platformsbetjeningen vil fungere. Drej nøglekontakten til den slukkede position, og maskinen vil være slukket. Drej nøglekontakten til basepositionen og det nederste betjenings-sted vil fungere.

3 Timetæller

Angiver det antal timer, som maskinen har været i brug.

4 Vippekontakt til hævning/sænkning af platform

Flyt kontakten op, og platformen vil blive hævet. Flyt kontakten ned, og platformen vil blive sænket.

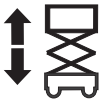

5 Rød nødstopknap

Tryk den røde nødstopknap ind til den deaktiverede position for at stoppe alle funktioner. Træk den røde nødstopkontakt ud til den aktiverede position for at betjene maskinen.

Styreenheder

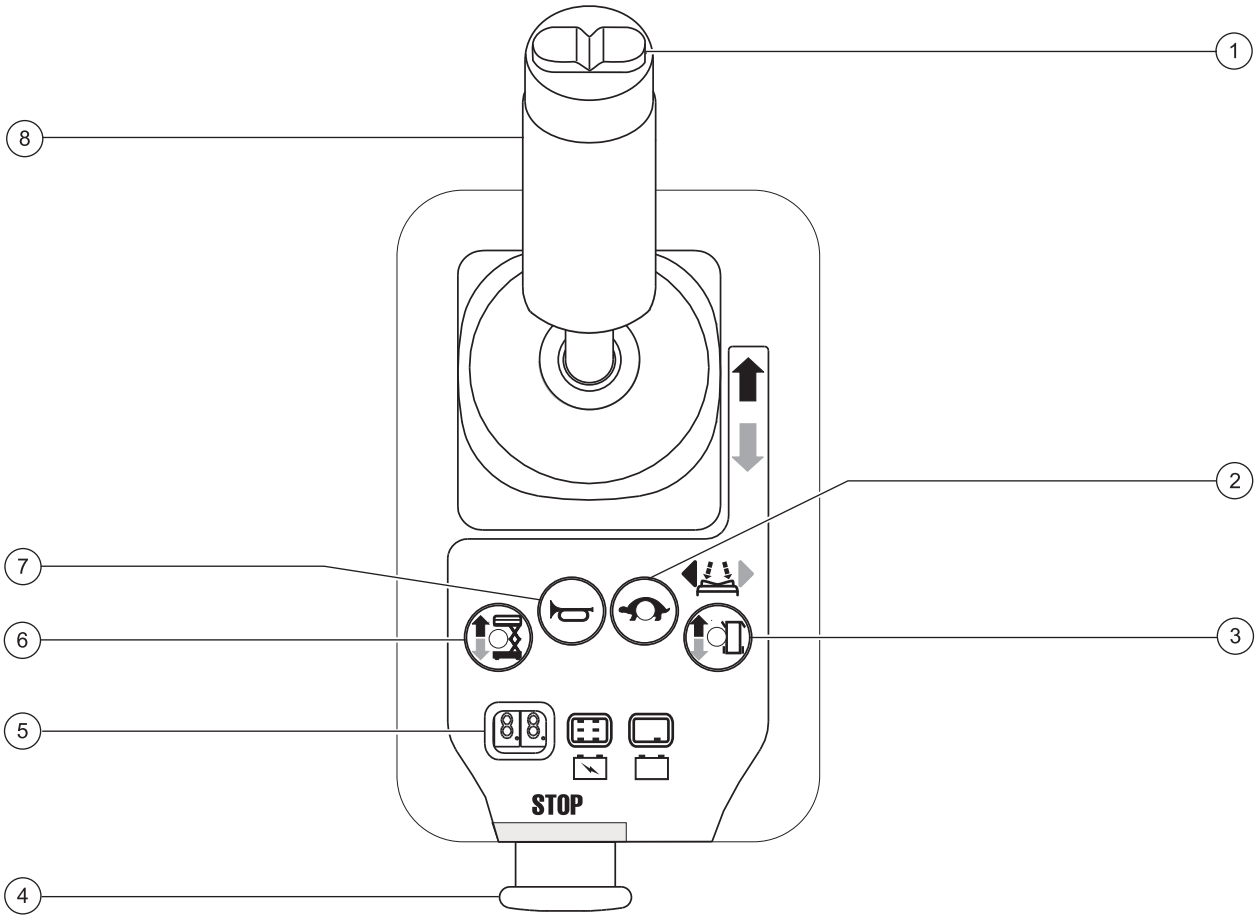

Betjeningspanel til platform

1 Fingervippekontakt til styrefunktioner

2 Kørehastighedsknap

3 Vælgerknap til kørefunktion

4 Rød nødstopknap

5 LED

6 Vælgerknap til liftfunktion

7 Knap til horn

8 Proportionalstyrehåndtag og funktionsstartkontakt til lift- og kørefunktioner

Styreenheder

Betjeningspanel til platform

1 Fingervippekontakt til styrefunktioner

Tryk fingervippekontakten i en af retningerne for at aktivere styrefunktion.

2 Kørehastighedsknap

Tryk på denne knap for at aktivere den langsomme eller hurtige kørefunktion.

3 Vælgerknap til kørefunktion

Tryk på denne knap for at aktivere kørefunktionen.

4 Rød nødstopknap

Tryk den røde nødstopknap ind til den deaktiverede position for at stoppe alle funktioner. Træk den røde nødstopkontakt ud til den aktiverede position for at betjene maskinen.

5 LED

Diagnoseudlæsning, indikator for batteriopladning og indikator for platformsoverbelastning.

6 Vælgerknap til liftfunktion

Tryk på denne knap for at aktivere liftfunktionen.

7 Knap til horn

Tryk på knappen til hornet, og hornet vil lyde. Slip knappen til hornet, og hornet vil holde op med at lyde.

8 Proportionalstyrehåndtag og funktionsstart-kontakt til lift- og kørefunktioner

Liftfunktion: Flyt styrehåndtaget i den retning, som er angivet af den blå pil, og platformen vil blive hævet. Flyt styrehåndtaget i den retning, som er angivet af den gule pil, og platformen vil blive sænket. Sænkningsalarmen vil lyde, mens platformen sænkes.

Kørefunktion: Flyt styrehåndtaget i den retning, som er angivet af den blå pil på betjenings-panelet, og maskinen vil køre i den blå pils retning. Flyt styrehåndtaget i den retning, som er angivet af den gule pil på betjeningspanelet, og maskinen vil køre i den gule pils retning.

Styreenheder

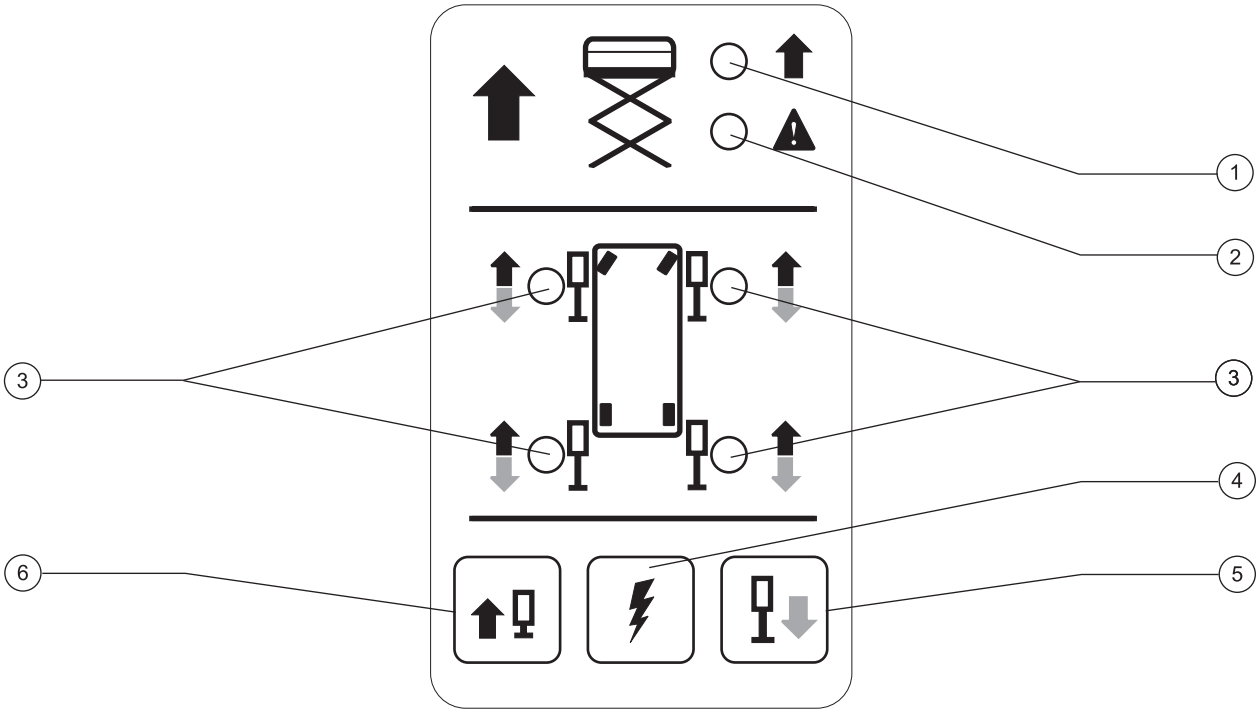

Betjeningspanel til udliggere (GS-3232)

1 Indikator for liftaktivering

Lyser grønt for at tilkendegive, at funktionerne til hævning/sænkning kan betjenes.

2 Indikatorlys for liftfejl

Lyser rødt for at tilkendegive, at funktionerne til hævning/sænkning ikke kan betjenes.

3 Indikatorlys for individuel udliggerfunktion

Lyser konstant grønt for at tilkendegive, at udliggerne har kontakt med jorden. Blinker rødt eller konstant rødt for at tilkendegive en fejl.

4 Funktionsstartknap

Tryk og hold knappen inde for at aktivere knappen til udskydning eller tilbagetrækning af udligger.

5 Knap til udskydning af udligger

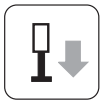

Tryk på denne knap, og udliggerne vil blive skudt ud.

6 Knap til tilbagetrækning af udligger

Tryk på denne knap, og udliggerne vil blive trukket tilbage.

Inspektioner

Undlad at bruge maskinen medmindre:

☑ Du har sat dig grundigt ind i og overholder principperne for sikker maskinbetjening i denne betjeningsvejledning.

1 Undgå farlige situationer.

2 Foretag altid inspektion før ibrugtagning.

Sæt dig grundigt ind i, hvad inspektion før ibrugtagning indebærer, inden du fortsætter til næste afsnit.

3 Foretag altid funktionstester inden brug.

4 Inspicér arbejdsstedet.

5 Brug kun maskinen til det formål, hvortil den er beregnet.

Grundlæggende principper ved inspektion før ibrugtagning

Det er operatørens ansvar at foretage inspektion før ibrugtagning og rutinemæssig vedligeholdelse.

Inspektion før ibrugtagning er en visuel inspektion, der udføres af operatøren inden hvert skift. Inspektionen har til formål at fastslå, om der er noget galt med maskinen, inden operatøren foretager funktionstesterne.

Inspektion før ibrugtagning har desuden til formål at fastslå, om det er nødvendigt at foretage rutinemæssig vedligeholdelse. Operatøren må kun udføre de rutinemæssige vedligeholdelsesprocedurer, som er anført i denne vejledning.

Se listen på næste side og kontrollér hvert af punkterne.

Hvis der konstateres beskadigelse eller uautoriseret afvigelse fra maskinens oprindelige stand, skal den mærkes og tages ud af drift.

Maskinen må kun repareres af en kvalificeret servicetekniker i overensstemmelse med fabrikantens specifikationer. Når reparationen er udført, skal operatøren igen foretage inspektion før ibrugtagning, inden der gås videre til funktionstesterne.

Planlagte vedligeholdelsesinspektioner skal udføres af kvalificerede serviceteknikere i overensstemmelse med fabrikantens specifikationer og kravene i ansvarsvejledningen.

Inspektioner

Inspektion før ibrugtagning

- ❏ Sørg for, at betjenings-, sikkerheds- og ansvarsvejledningen er fuldstændig, læselig og placeret i opbevaringsboksen på platformen.
- ❏ Kontrollér, at alle mærkater er læselige og placeret korrekt. Se afsnittet Inspektioner.
- ❏ Kontrollér, om der er hydraulikolielækage, og om oliestanden er korrekt. Påfyld om nødvendigt olie. Se afsnittet Vedligeholdelse.
- ❏ Kontrollér, om der er batterivæskelækage, og om væskestanden er korrekt. Påfyld om nødvendigt destilleret vand. Se afsnittet Vedligeholdelse.

Kontrollér nedenstående komponenter eller områder for beskadigelse, forkert monterede eller manglende dele samt uautoriserede ændringer:

- ❏ Elektriske komponenter, ledninger og elektriske kabler
- ❏ Hydraulikslanger, beslag, cylindre og manifolder
- ❏ Batteripakke og polsko
- ❏ Drivmotorer
- ❏ Glideplader
- ❏ Dæk og hjul
- ❏ Jordforbindelse
- ❏ Grænseafbrydere, alarmer og horn
- ❏ Alarmer og advarselsblink (hvis monteret)
- ❏ Møtrikker, bolte og øvrige fastgøringsdele
- ❏ Kæde/låge for platformsindgang
- ❏ Komponenter til bremseudløsning
- ❏ Sikkerhedsarm
- ❏ Platformsoverbelastningskomponenter
- ❏ Væltesikringer
- ❏ Platformsudvidelse
- ❏ Saksbolte og fastgøringsdele
- ❏ Platformsbetjeningshåndtag

Kontrollér hele maskinen for:

- ❏ Revner i svejsesamlinger eller konstruktionskomponenter
- ❏ Buler i eller beskadigelse af maskine
- ❏ Overdreven rust, korrosion eller oxidering

- ❏ Kontrollér, at samtlige konstruktionsmæssige og andre afgørende komponenter forefindes, og at samtlige tilhørende fastgøringsdele og tappe er korrekt placeret og spændt.
- ❏ Kontrollér, at sidegelænder er monteret, og at boltene er spændt.
- ❏ Kontrollér, at chassisbakkerne er lukkede og låste, og at batterierne er korrekt tilsluttet.

Bemærk: Hvis platformen skal hæves for at inspicere maskinen, skal du sørge for, at sikkerhedsarmen er på plads. Se afsnittet Betjeningsinstruktioner.

Inspektioner

Undlad at bruge maskinen medmindre:

☑ Du har sat dig grundigt ind i og overholder principperne for sikker maskinbetjening i denne betjeningsvejledning.

1 Undgå farlige situationer.

2 Foretag altid inspektion før ibrugtagning.

3 Foretag altid funktionstester inden brug.

Sæt dig grundigt ind i og forstå funktionstesterne, før du går videre med næste afsnit.

4 Inspicér arbejdsstedet.

5 Brug kun maskinen til det formål, hvortil den er beregnet.

Grundlæggende principper ved funktionstester

Formålet med funktionstesterne er at opdage eventuelle funktionsfejl, inden maskinen tages i brug. Operatøren skal følge de trinvise instruktioner til at teste samtlige af maskinens funktioner.

En maskine med funktionsfejl må aldrig tages i brug. Hvis der konstateres funktionsfejl, skal maskinen mærkes og tages ud af drift. Maskinen må kun repareres af en kvalificeret servicetekniker i overensstemmelse med fabrikantens specifikationer.

Når reparationen er udført, skal operatøren igen foretage inspektion før ibrugtagning og funktionstester, inden maskinen tages i brug.

Inspektioner

1 Vælg et afprøvningsområde, der er stabilt, plant og uden forhindringer.

2 Kontrollér, at batteripakken er tilsluttet.

På det nederste betjeningssted

3 Træk den røde nødstopknap ud på såvel platformsbetjeningen som det nederste betjeningssted til den aktiverede position.

4 Drej nøglekontakten til det ”nederste betjeningssted”.

5 Aflæs LED-diagnoseudlæsningen på platformsbetjeningen.

⊙ Resultat: Lysdioden skal se ud som illustrationen til højre.

Afprøv nødstoppet

6 Tryk den røde nødstopknap ind på det nederste betjeningssted til den deaktiverede position.

⊙ Resultat: Ingen funktioner må kunne aktiveres.

7 Træk den røde nødstopknap ud til den aktiverede position.

Afprøv hæve-/sænkefunktionerne

Lydalarmerne på denne maskine og standardhornet kommer alle fra den samme centrale alarm. Hornet har en konstant tone. Sænkningsalarmen lyder 60 gange i minuttet. Den alarm, der aktiveres, når væltesikringerne ikke er blevet aktiveret, bipper 300 gange i minuttet. Den alarm, der lyder, når maskinen ikke er nivelleret, lyder 600 gange i minuttet. Der kan bestilles et horn, der ligner et automobilhorn som ekstraudstyr.

8 Aktivér hævefunktionen.

⊙ Resultat: Platformen skal hæves.

9 Aktivér sænkefunktionen.

⊙ Resultat: Platformen skal sænkes. Sænkningsalarmen skal lyde, mens platformen sænkes.

Afprøv sænkning i nødsituation

10 Aktivér hævefunktionen, og hæv platformen ca. 60 cm.

11 Træk i håndtaget til sænkning i en nødsituation, som findes bag indgangsstigen.

⊙ Resultat: Platformen skal sænkes. Sænkningsalarmen lyder ikke.

12 Drej nøglekontakten til ”platformsbetjening”.

På platformsbetjeningen

Afprøv nødstoppet

13 Tryk den røde nødstopknap ind på platformsbetjeningen til den deaktiverede position.

⊙ Resultat: Ingen funktioner må kunne aktiveres.

Afprøv hornet

14 Træk den røde nødstopknap ud til den aktiverede position.

15 Tryk på knappen til hornet.

⊙ Resultat: Hornet skal lyde.

Inspektioner

Afprøv funktionsstartkontakten

16 Undlad at holde funktionsstartkontakten på styrehåndtaget nede.

17 Før langsomt styrehåndtaget i den blå pils retning og derefter i den gule pils retning.

⊙ Resultat: Ingen funktioner må kunne aktiveres.

Afprøv hæve-/sænkefunktionerne

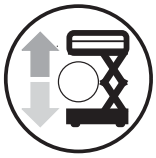

18 Tryk på vælgerknappen til liftfunktionen.

19 Tryk og hold funktions-startkontakten nede på styrehåndtaget.

20 Før langsomt styrehåndtaget i den blå pils retning.

⊙ Resultat: Platformen skal hæves. Væltesikringerne skal aktiveres.

21 Slip styrehåndtaget.

⊙ Resultat: Hævning af platformen skal standse.

22 Tryk og hold funktionsstartkontakten nede. Før langsomt styrehåndtaget i den gule pils retning.

⊙ Resultat: Platformen skal sænkes. Sænkningsalarmen skal lyde, mens platformen sænkes.

Ved sænkning af platformen skal den standse, når den er cirka 2,1 m over jorden. Kontrollér, at der ikke er personer eller hindringer i området under platformen, inden sænkningen genoptages. Du genoptager sænkningen ved at slippe styrehånd-taget, vente i 5 sekunder og derefter flytte styre-håndtaget igen.

Afprøv styrefunktionen

Bemærk: Ved afprøvning af styre- og kørefunktioner skal du stå i platformen med ansigtet vendt mod maskinens styreende.

23 Tryk på vælgerknappen til kørefunktionen.

24 Tryk og hold funktions-startkontakten nede på styrehåndtaget.

25 Tryk fingervippekontakten ovenpå styrehåndtaget ned i den retning, der er angivet af den blå trekant på betjeningspanelet.

⊙ Resultat: Styrehjulene skal dreje i den retning, som den blå trekant peger på betjeningspanelet.

26 Tryk fingervippekontakten ned i den retning, der er angivet af den gule trekant på betjeningspanelet.

⊙ Resultat: Styrehjulene skal dreje i den retning, som den gule trekant peger på betjeningspanelet.

Inspektioner

Afprøv køre- og bremsefunktionen

27 Tryk og hold funktionsstartkontakten nede.

28 Før langsomt styrehåndtaget i den retning, der er angivet af den blå pil på betjeningspanelet, indtil maskinen begynder at bevæge sig, og før derefter håndtaget tilbage til midterpositionen.

⊙ Resultat: Maskinen skal bevæge sig i den retning, som den blå pil peger på betjeningspanelet, og derefter standse brat.

29 Før langsomt styrehåndtaget i den retning, der er angivet af den gule pil på betjeningspanelet, indtil maskinen begynder at bevæge sig, og før derefter håndtaget tilbage til midterpositionen.

⊙ Resultat: Maskinen skal bevæge sig i den retning, som den gule pil peger på betjeningspanelet, og derefter standse brat.

Bemærk: Bremserne skal kunne holde maskinen på enhver stigning, som den er i stand til at køre op ad.

Afprøv hældningsføleren

Bemærk: Denne afprøvning foretages fra jorden med platformsbetjeningen. Stå ikke i platformen.

30 Sænk platformen fuldstændigt.

31 Anbring et stykke træ på 5 x 10 cm under hvert hjul på den ene side, og kør maskinen op på dem.

32 Hæv platformen ca. 2,1 m over jorden.

⊙ Resultat: Hævning af platformen skal standse, og hældningsalarmen vil lyde 600 gange i minuttet.

33 Før kørestyrehåndtaget i den retning, som er angivet af den blå pil, og derefter i den gule pils retning.

⊙ Resultat: Kørefunktionen må ikke kunne betjenes i hverken den ene eller den anden retning.

34 Sænk platformen, og fjern begge stykker træ.

Inspektioner

Afprøv begrænset kørehastighed

35 Tryk på vælgerknappen til liftfunktionen.

36 Tryk og hold funktionsstartkontakten nede. Hæv platformen ca. 1,2 m over jorden.

⊙ Resultat: Væltesikringerne skal aktiveres.

37 Tryk på vælgerknappen til kørefunktionen.

38 Tryk og hold funktionsstartkontakten nede. Før langsomt styrehåndtaget til den høje hastighedsposition.

⊙ Resultat: Den maksimalt opnåelige kørehastighed med hævet platform må ikke være højere end 20 cm/s.

Hvis kørehastigheden med platformen hævet overstiger 20 cm/s, skal maskinen omgående mærkes og tages ud af drift.

Afprøv væltesikringerne

Bemærk: Væltesikringerne skal automatisk aktiveres, når platformen hæves. Væltesikringerne aktiverer en anden grænseafbryder, der sikrer, at maskinen fortsat fungerer. Hvis væltesikringerne ikke aktiveres, aktiveres en alarm, hvorefter maskinen ikke vil køre.

39 Hæv platformen.

⊙ Resultat: Når platformen hæves 1,2 m over jorden, skal væltesikringerne aktiveres.

40 Tryk på væltesikringerne i den ene side og derefter i den anden.

⊙ Resultat: Væltesikringerne må ikke bevæge sig.

41 Sænk platformen.

⊙ Resultat: Væltesikringerne skal vende tilbage til den stuvede position.

42 Anbring et stykke træ på 5 x 10 cm under en af væltesikringerne. Hæv platformen.

⊙ Resultat: Inden platformen hæves 2,1 m over jorden, skal en alarm lyde, og kørefunktionen skal deaktiveres.

43 Sænk platformen, og fjern træstykket.

Inspektioner

Afprøv udliggersystemet

44 Tryk på vælgerknappen til liftfunktionen.

45 Tryk og hold funktionsstartkontakten nede på styrehåndtaget.

46 Før langsomt styrehåndtaget i den blå pils retning.

⊙ Resultat: Platform skal hæves til 6,7 m og stoppe. Indikatorlyset for liftfejl vil blive tændt.

47 Sænk platformen fuldstændigt.

48 Tryk og hold knappen nede til udskydning af udliggerne.

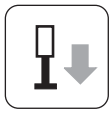

⊙ Resultat: Udliggerne må ikke blive skudt ud.

49 Tryk og hold funktionsstartknappen nede. Tryk og hold knappen nede til udskydning af udliggerne.

⊙ Resultat: Udliggerne skulle blive skudt ud. Indikatorlysene for de individuelle udliggere vil lyse grønt, efterhånden som den tilsvarende udligger får kontakt med jorden.

Fortsæt med at trykke på funktionsstartknappen og knappen til udskydning af udliggerne, indtil liftindikatorlyset lyser grønt, og du hører et bip. Nu er maskinen nivelleret. Køre- og styrefunktionerne er nu deaktiverede.

50 Tryk og hold funktionsstartkontakten nede på styrehåndtaget.

51 Før langsomt styrehåndtaget i den blå pils retning.

⊙ Resultat: Platform skal hæves til 9,8 m og stoppe.

52 Sænk platformen fuldstændigt.

53 Tryk og hold knappen nede til tilbagetrækning af udliggerne.

⊙ Resultat: Udliggerne må ikke blive trukket tilbage.

54 Tryk og hold funktionsstartknappen nede. Tryk og hold knappen nede til tilbagetrækning af udliggerne.

⊙ Resultat: Udliggerne skulle begynde at trække sig tilbage.

Slip funktionsstartknappen og knappen til tilbagetrækning af udliggerne, når først udliggerne ikke længere rører ved jorden. Efter cirka 5 sekunder vil udliggerindikatorlysene blive slukket. Nu fungerer alle funktionerne igen.

Bemærk: Maskinens kørehastigheder er reduceret, den første gang at kørefunktionen aktiveres, efter at udliggerne er trukket tilbage. Kørehastighederne genoprettes til det normale efter cirka 6 sekunders kørsel.

Inspektioner

Undlad at bruge maskinen medmindre:

☑ Du har sat dig grundigt ind i og overholder principperne for sikker maskinbetjening i denne betjeningsvejledning.

1 Undgå farlige situationer.

2 Inspicér altid maskinen inden brug.

3 Foretag altid funktionstester inden brug.

4 Inspicér arbejdsstedet.

Før du går videre med næste afsnit, bør du sætte dig grundigt ind i, hvad inspektion af arbejdsstedet indebærer.

5 Brug kun maskinen til det formål, hvortil den er beregnet.

Grundlæggende principper

Inspektion af arbejdsstedet hjælper operatøren med at afgøre, om maskinen kan betjenes sikkert på arbejdsstedet. Den skal foretages af operatøren, inden maskinen flyttes til arbejdsstedet.

Det er operatørens ansvar at være opmærksom på eventuelle risici på arbejdsstedet og holde øje med og undgå disse i forbindelse med flytning, opstilling og betjening af maskinen.

Inspektion af arbejdsstedet

Vær opmærksom på og undgå følgende farlige forhold:

- skrænter eller huller
- bump, forhindringer på underlaget eller affald
- hældende underlag
- ustabile eller glatte underlag
- hængende forhindringer og højspændingsledninger
- farlige placeringer
- utilstrækkeligt bæredygtigt underlag i forhold til maskinens belastningskraft
- vind- og vejrforhold
- tilstedeværelse af uautoriserede personer
- andre potentielt farlige forhold

Inspektioner

Inspektion af mærkater for model GS-1530, GS-1532, GS-1930 og GS-1932

Brug billederne på næste side til at kontrollere, at alle mærkater er læselige og korrekt placeret.

Herunder vises en numerisk liste med antal og beskrivelser.

Reservedelsnr.	Beskrivelse	Antal
28174	Mærkat – Strøm til platform, 230 V	2
28235	Mærkat – Strøm til platform, 115 V	2
40434	Mærkat – Fastgørelsespunkt til sikkerhedswire	5
43618	Mærkat – Retningspile	2
*43658	Mærkat – Strøm til oplader, 230 V	1
*44980	Mærkat – Strøm til oplader, 115 V	1
44981	Mærkat – Luft til platform, 7,58 bar	2
52475	Mærkat – Transportfastspænding	5
62053	Staffering – Genie GS-1530	2
62054	Staffering – Genie GS-1930	2
72086	Mærkat – Løftering	4
72143	Mærkat – Nødstop	1
82287	Staffering – Genie GS-1932	2
82473	Mærkat – Adgang til aflukke	1
82474	Mærkat – Brug sikkerhedsklods	2
82476	Mærkat – Fare for livsfarligt elektrisk stød	2
82481	Mærkat – Batteri-/Opladersikkerhed	1
82482	Mærkat – Sænkning i nødsituation	1
82487	Mærkat – Læs vejledningen	2
82495	Mærkat – Sikkerheds- og betjeningsvejledning til bremseudløsning	2
82497	Mærkat – Manuel kraft, 200 N/400 N, GS-1532 og GS-1932	1
82502	Mærkat – LED-diagnoseudlæsning	1
82560	Mærkat – Fare for hudinjektion	1
82562	Mærkat – Knusningsfare	4
82567	Nederste betjeningspanel	1

Reservedelsnr.	Beskrivelse	Antal
82568	Staffering – Genie GS-1532	2
82570	Mærkat – Hjultryk, GS-1530 og GS-1532	4
82571	Mærkat – Hjultryk, GS-1930 og GS-1932	4
82664	Mærkat – Maksimal kapacitet, GS-1530 og GS-1532	1
82665	Mærkat – Maksimal kapacitet, GS-1930 og GS-1932	1
82668	Mærkat – Kapacitetsindikator, GS-1530 og GS-1532 (hvis monteret)	1
82669	Mærkat – Kapacitetsindikator, GS-1930 og GS-1932 (hvis monteret)	1
97582	Mærkat – Manuel kraft, 400 N, GS-1530 og GS-1930	1
97719	Mærkat – Sikkerhedsarm	1
97772	Betjeningspanel til platform	1
*114334	Mærkat – Fare for livsfarligt elektrisk stød, tændrør	1
114337	Mærkat – Væltningsfare, grænseafbryder	1
114338	Mærkat – Væltningsfare, hældningsalarm	1
114361	Mærkat – Transportdiagram	2
114370	Mærkat – Væltningsfare, batterier	1
114371	Mærkat – Udliggersikkerhed	1
114372	Mærkat – Væltningsfare, åbne bakker	2
133239	Mærkat – Maksimal kapacitet, GS-1530 og GS-1532	1
133240	Mærkat – Maksimal kapacitet, GS-1930 og GS-1932	1

*Bemærk! Disse mærkater findes ét af to steder.

Inspektioner

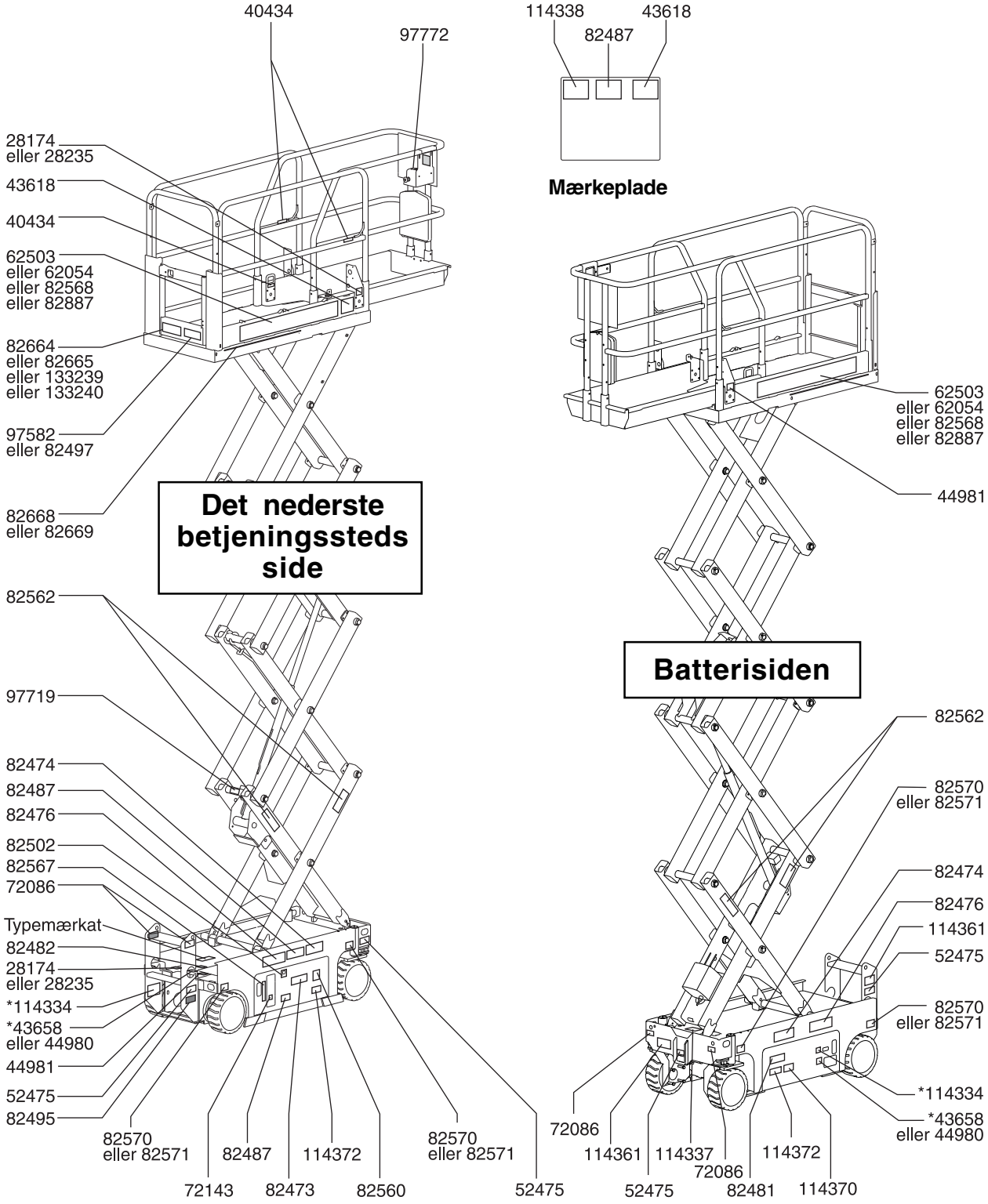

Inspektioner

Inspektion af mærkater for model GS-2032, GS-2632 og GS-3232

Brug billederne på næste side til at kontrollere, at alle mærkater er læselige og korrekt placeret.

Herunder vises en numerisk liste med antal og beskrivelser.

Reservedelsnr.	Beskrivelse	Antal
28174	Mærkat – Strøm til platform, 230 V	2
28235	Mærkat – Strøm til platform, 115 V	2
40434	Mærkat – Fastgørelsespunkt til sikkerhedswire	5
43618	Mærkat – Retningspile	2
*43658	Mærkat – Strøm til oplader, 230 V	1
*44980	Mærkat – Strøm til oplader, 115 V	1
44981	Mærkat – Luft til platform, 7,58 bar	2
52475	Mærkat – Transportfastspænding	5
62055	Staffering – Genie GS-2032	2
72086	Mærkat – Løftering	4
72143	Mærkat – Nødstop	1
72973	Staffering – Genie GS-2632	2
82473	Mærkat – Adgang til aflukke	1
82474	Mærkat – Brug sikkerhedsklods	2
82475	Mærkat – Knusningsfare for fod	4
82476	Mærkat – Fare for livsfarligt elektrisk stød	2
82481	Mærkat – Batteri-/Opladersikkerhed	1
82482	Mærkat – Sænkning i nødsituation	1
82487	Mærkat – Læs vejledningen	2
82495	Mærkat – Sikkerheds- og betjeningsvejledning til bremseudløsning	1
82497	Mærkat – Manuel kraft, GS-2032	1
82502	Mærkat – LED-diagnoseudlæsning	1
82560	Mærkat – Fare for hudinjektion	1
82562	Mærkat – Knusningsfare	4
82567	Nederste betjeningspanel	1
97582	Mærkat – Manuel kraft, GS-2632 og GS-3232	1
97683	Mærkat – Kapacitetsindikator, GS-2032 (hvis monteret)	1

Reservedelsnr.	Beskrivelse	Antal
97684	Mærkat – Kapacitetsindikator, GS-2632 (hvis monteret)	1
97685	Mærkat – Maksimal kapacitet, GS-2032	1
97686	Mærkat – Maksimal kapacitet, GS-2632	1
97692	Mærkat – Hjultryk, GS-2032	4
97693	Mærkat – Hjultryk, GS-2632	4
97719	Mærkat – Sikkerhedsarm	1
97772	Betjeningspanel til platform	1
114136	Betjeningspanel til udliggere	1
114324	Staffering – Genie GS-3232	2
*114334	Mærkat – Fare for livsfarligt elektrisk stød, tændrør	1
114337	Mærkat – Væltningsfare, grænseafbryder	1
114338	Mærkat – Væltningsfare, hældningsalarm	1
114361	Mærkat – Transportdiagram	2
114362	Mærkat – Hjultryk, GS-3232	4
114368	Mærkat – Kapacitetsindikator, GS-3232 (hvis monteret)	1
114370	Mærkat – Væltningsfare, batterier	1
114371	Mærkat – Udliggersikkerhed	1
114372	Mærkat – Væltningsfare, åbne bakker	2
114434	Mærkat – Maksimal kapacitet, GS-3232	1
133241	Mærkat – Maksimal kapacitet, GS-2032	1
133242	Mærkat – Maksimal kapacitet, GS-2632 og GS-3232	1
133531	Mærkat – Belastning på udligger, GS-3232	4

*Bemærk! Disse mærkater findes ét af to steder.

Inspektioner

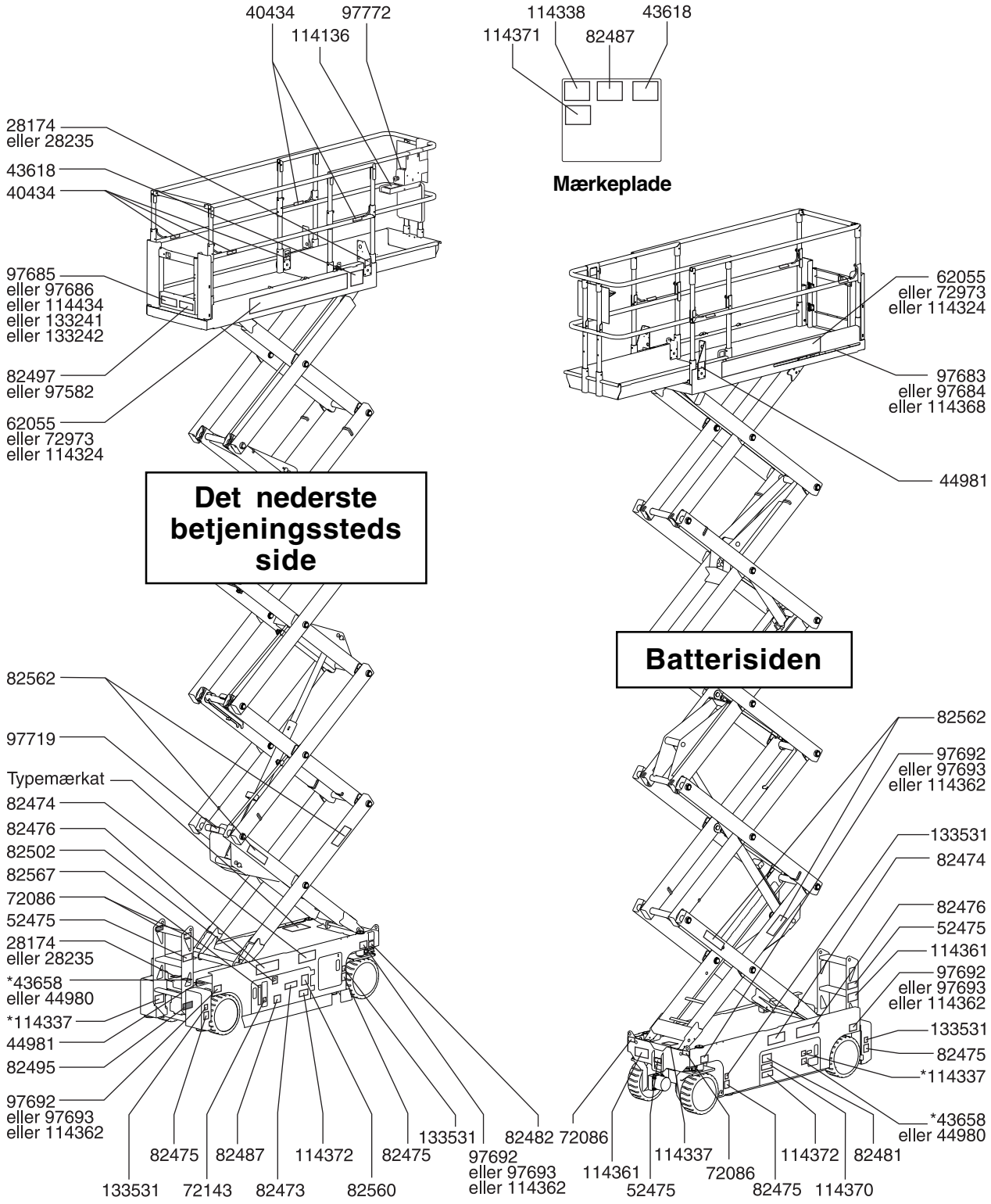

Inspektioner

Inspektion af mærkater for model GS-2046, GS-2646 og GS-3246

Brug billederne på næste side til at kontrollere, at alle mærkater er læselige og korrekt placeret.

Herunder findes en numerisk liste med antal og beskrivelser.

Reservedelsnr.	Beskrivelse	Antal
28174	Mærkat – Strøm til platform, 230 V	2
28235	Mærkat – Strøm til platform, 115 V	2
40434	Mærkat – Fastgørelsespunkt til sikkerhedswire	5
43618	Mærkat – Retningspile	2
*43658	Mærkat – Strøm til oplader, 230 V	1
*44980	Mærkat – Strøm til oplader, 115 V	1
44981	Mærkat – Luft til platform, 7,58 bar	2
52475	Mærkat – Transportfastspænding	5
62056	Staffering – Genie GS-2046	2
62057	Staffering – Genie GS-2646	2
62058	Staffering – Genie GS-3246	2
72086	Mærkat – Løftering	4
72143	Mærkat – Nødstop	1
82473	Mærkat – Adgang til aflukke	1
82474	Mærkat – Brug sikkerhedsklods	2
82476	Mærkat – Fare for livsfarligt elektrisk stød	2
82481	Mærkat – Batteri-/Opladersikkerhed	1
82482	Mærkat – Sænkning i nødsituation	1
82487	Mærkat – Læs vejledningen	2
82495	Mærkat – Sikkerheds- og betjeningsvejledning til bremseudløsning	1
82497	Mærkat – Manuel kraft, GS-3246	1
82502	Mærkat – LED-diagnoseudlæsning	1
82560	Mærkat – Fare for hudinjektion	1
82562	Mærkat – Knusningsfare	4
82567	Nederste betjeningspanel	1
82703	Mærkat – Hjultryk, GS-2046	4
82704	Mærkat – Hjultryk, GS-2646	4

Reservedelsnr.	Beskrivelse	Antal
82705	Mærkat – Hjultryk, GS-3246	4
82787	Mærkat – Maksimal kapacitet, GS-2046	1
82788	Mærkat – Maksimal kapacitet, GS-2646	1
82789	Mærkat – Maksimal kapacitet, GS-3246	1
82790	Mærkat – Kapacitetsindikator, GS-2046 (hvis monteret)	1
82791	Mærkat – Kapacitetsindikator, GS-2646 (hvis monteret)	1
82792	Mærkat – Kapacitetsindikator, GS-3246 (hvis monteret)	1
82905	Mærkat – Manuel kraft, GS-2046 og GS-2646	1
97719	Mærkat – Sikkerhedsarm	1
97772	Betjeningspanel til platform	1
*114334	Mærkat – Fare for livsfarligt elektrisk stød, tændrør	1
114337	Mærkat – Væltningsfare, grænseafbryder	1
114338	Mærkat – Væltningsfare, hældningsalarm	1
114361	Mærkat – Transportdiagram	2
114370	Mærkat – Væltningsfare, batterier	1
114372	Mærkat – Væltningsfare, åbne bakker	2
133243	Mærkat – Maksimal kapacitet, GS-2046	1
133244	Mærkat – Maksimal kapacitet, GS-2646	1
133245	Mærkat – Maksimal kapacitet, GS-3246	1

*Bemærk! Disse mærkater findes ét af to steder.

Inspektioner

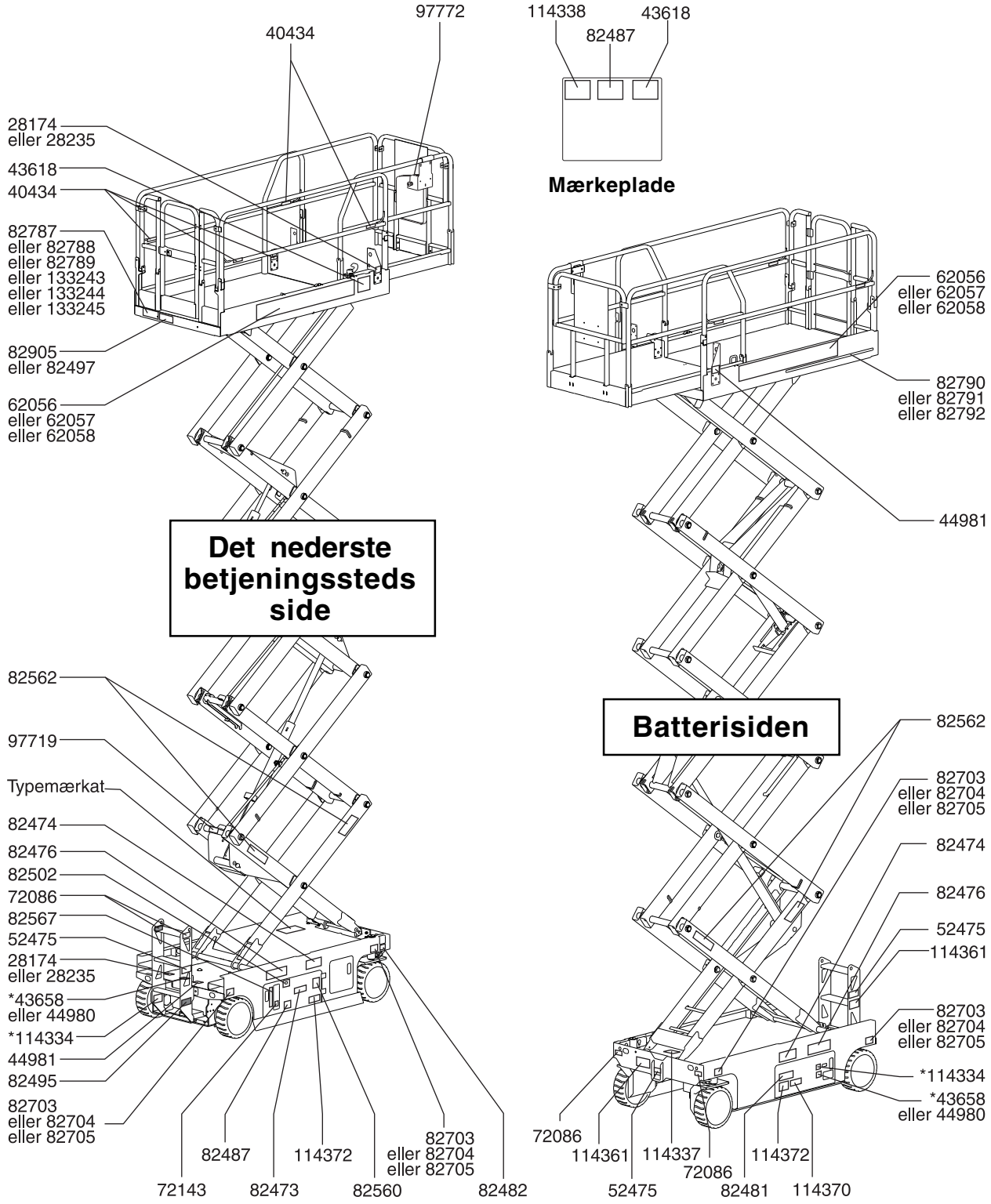

Betjeningsinstruktioner

Undlad at bruge maskinen medmindre:

☑ Du har sat dig grundigt ind i og overholder principperne for sikker maskinbetjening i denne betjeningsvejledning.

1 Undgå farlige situationer.

2 Inspicér altid maskinen inden brug.

3 Foretag altid funktionstester inden brug.

4 Inspicér arbejdsstedet.

5 Brug kun maskinen til det formål, hvortil den er beregnet.

Grundlæggende principper

Afsnittet Betjeningsinstruktioner giver instruktioner i samtlige aspekter af maskinens betjening. Det er operatørens ansvar at overholde samtlige sikkerhedsregler og instruktioner i betjenings-, sikkerheds- og ansvarsvejledningen.

Det er farligt at bruge maskinen til andre formål end løft af personer, sammen med deres værktøj og materialer, til et højt placeret arbejdssted.

Maskinen må kun betjenes af autoriserede personer, der er oplært i dens betjening. Hvis mere end én operatør forventes at skulle bruge maskinen på forskellige tidspunkter i løbet af det samme skift, skal samtlige disse være autoriserede operatører, og de forventes at overholde sikkerhedsreglerne og instruktionerne i betjenings-, sikkerheds- og ansvarsvejledningen. Det vil sige, at alle nye operatører skal foretage inspektion før ibrugtagning, funktionstester og inspektion af arbejdsstedet, inden maskinen tages i brug.

Betjeningsinstruktioner

Nødstop

Tryk den røde nødstopkontakt ind til den deaktiverede position på det nederste betjeningssted eller platformsbetjeningen for at deaktivere samtlige funktioner.

Hvis en eller flere af funktionerne stadig kan betjenes, når nødstopkontakten er trykket ind, skal den/de repareres.

Sænkning i nødsituation

1 Træk i håndtaget til sænkning i nødsituation.

Betjening fra det nederste betjeningssted

1 Drej nøglekontakten til det ”nederste betjeningssted”.

2 Træk den røde nødstopknap ud på såvel platformsbetjeningen som det nederste betjeningssted til den aktiverede position.

3 Kontrollér, at batteripakken er tilsluttet, inden maskinen betjenes.

Placering af platformen

1 Flyt vippekontakten til hævning/sænkning i henhold til markeringerne på betjeningspanelet.

Køre- og styrefunktionerne kan ikke aktiveres fra det nederste betjeningssted.

Betjening fra platformen

1 Drej nøglekontakten til ”platformsbetjening”.

2 Træk den røde nødstopknap på såvel platformsbetjeningen som det nederste betjeningssted ud til den aktiverede position.

3 Kontrollér, at batteripakken er tilsluttet, inden maskinen betjenes.

Placering af platformen

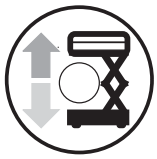

1 Tryk på vælgerknappen til liftfunktionen.

2 Tryk og hold funktionsstartkontakten nede på styrehåndtaget.

3 Flyt styrehåndtaget i henhold til markeringerne på betjeningspanelet.

Ved sænkning af platformen skal den standse, når den er cirka 2,1 m over jorden. Kontrollér, at der ikke er personer eller hindringer i området under platformen, inden sænkningen genoptages. Du genoptager sænkningen ved at slippe styrehåndtaget, vente i 5 sekunder og derefter flytte styrehåndtaget igen.

Betjeningsinstruktioner

Placering af udliggerne (model GS-3232)

Udskydning af udliggerne:

1 Tryk og hold funktionsstartknappen nede.

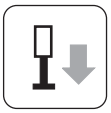

2 Tryk og hold knappen nede til udskydning af udliggerne.

Udliggerne vil begynde at blive skudt ud. Indikatorlyset for den individuelle udligger vil lyse grønt konstant, når den tilsvarende udligger får kontakt med jorden. Fortsæt med at trykke på funktionsstartknappen og knappen til udskydning af udliggerne, indtil liftindikatorlyset lyser grønt, og du hører et bip. Nu er maskinen nivelleret.

Når indikatorlyset for liftfejl lyser rødt, er op/ned- og kørefunktionerne deaktiverede. Indikatorlyset for liftfejl vil lyse rødt i følgende situationer.

- Platformen er hævet til 6,7 m, og udliggerne er ikke aktiveret.
- Alle udliggerne har ikke kontakt med jorden.
- Alle fire udliggere har kontakt med jorden, men maskinen er ikke nivelleret.
- Fejlkode.

Tilbagetrækning af udliggerne:

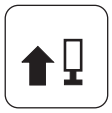

1 Tryk og hold funktionsstartknappen nede.

2 Tryk og hold knappen nede til tilbagetrækning af udliggerne.

Slip funktionsstartknappen og knappen til tilbagetrækning af udliggerne, når først udliggerne ikke længere rører ved jorden. Efter cirka 5 sekunder vil udliggerindikatorlysene blive slukket. Nu fungerer alle funktionerne igen.

Bemærk: Maskinens kørehastigheder er reduceret, den første gang at kørefunktionen aktiveres, efter at udliggerne er trukket tilbage. Kørehastighederne genoprettes til det normale efter cirka 6 sekunders kørsel.

Betjeningsinstruktioner

Styring

1 Tryk på vælgerknappen til kørefunktionen.

2 Tryk og hold funktionsstartkontakten nede på styrehåndtaget.

3 Drej styrehjulene med den fingervippekontakt, som sidder oven på styrehåndtaget.

Kørsel

1 Tryk på vælgerknappen til kørefunktionen.

2 Tryk og hold funktionsstartkontakten nede på styrehåndtaget.

3 Forøgelse af hastighed: Før langsomt styrehåndtaget væk fra midterpositionen.

Sænkning af hastighed: Før langsomt styrehåndtaget ind mod midterpositionen.

Standsning: Flyt styrehåndtaget tilbage til midterpositionen, eller slip funktionsstartkontakten.

Brug de farvemarkerede retningspile på platformsbetjeningen og platformen til at identificere, i hvilken retning maskinen vil køre.

Maskinens kørehastighed er begrænset, når platformen er hævet.

Batteriets tilstand har indflydelse på maskinens ydeevne. Maskinens køre- og funktionshastighed sænkes, når indikatoren for batteriladeniveauet blinker.

Reducering af kørehastighed

Der er to forskellige kørehastighedsindstillinger. Når knapindikatoren for kørehastighed lyser, er den langsomme kørehastighed aktiv. Når knapindikatoren er slukket, er den hurtige kørehastighed aktiv.

Tryk på kørehastighedsknappen for at vælge den ønskede kørehastighed.

Betjeningsinstruktioner

Kørsel på en skråning

Fastslå maskinens skrånings- og sideskråningskapacitet samt skråningens hældningsgrad.

GS-1530, GS-1532, GS-2032, GS-2046 og GS-2646	
Maksimal skråningskapacitet, sænket	30 % (17°)
Maksimal side-skråningskapacitet, sænket	30 % (17°)

GS-1930, GS-1932, GS-2632, GS-3232 og GS-3246	
Maksimal skråningskapacitet, sænket	25 % (14°)
Maksimal side-skråningskapacitet, sænket	25 % (14°)

Bemærk: Skråningskapacitet er afhængig af jordforholdene og tilstrækkelig trækkraft.

Tryk på kørehastighedsknappen for at få den hurtige kørehastighed.

Sådan fastslås skråningens hældningsgrad:

Mål skråningen med en digital hældningsmåler, ELLER følg nedenstående procedure.

Du skal bruge:

et vaterpas

et lige stykke træ, mindst 1 m langt

et målebånd

Læg et stykke træ på skråningen.

For enden af den nedadgående hældning lægger du vaterpasset på topkanten af træstykket og løfter enden, indtil træstykket er i vater.

Mens træstykket holdes i vater, måles afstanden fra bunden af træstykket til jorden.

Divider målebåndsafstanden (stigning) med længden af træstykket (længde), og gang med 100.

Eksempel:

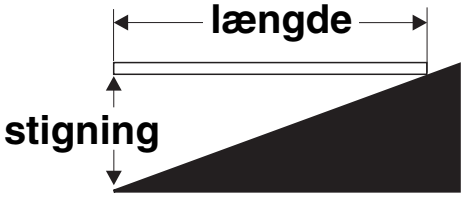

Længde = 3,6 m

Stigning = 0,3 m

0,3 m ÷ 3,6 m = 0,083 x 100 = 8,3 %

Hvis skråningen overstiger den maksimale skrånings- eller sideskråningskapacitet, skal maskinen trækkes med spil eller transporteres op eller ned ad skråningen. Se afsnittet Instruktioner vedr. transport og løft.

Betjeningsinstruktioner

Fejlindikatorudlæsning

Hvis LED-diagnoseudlæsningen viser en fejlkode, f.eks. LL, trykker du den røde nødstopkontakt ind og ud igen for at nulstille systemet.

ECM-fejlkoder

Kode	Tilstand
--	Normaltilstand
01	Intern ECM-fejl
02	Kommunikationsfejl for ECM/platform
03	Udefineret DIP-switch-indstilling, platformbetjening
12	Vippekontakt til hævning/sænkning af chassis, låst ved start
18	Væltesikringssvigt
42	Fejl, kontakt til venstredrejning af platform
43	Fejl, kontakt til højredrejning af platform
46	Fejl, platformfunktionsstartkontakt
47	Fejl, platformbetjeningshåndtag
52	Fejl, fremadkørselsspole
53	Fejl, tilbagekørselsspole
54	Fejl, hævningsspole
55	Fejl, sænkningsspole
56	Fejl, højredrejningsspole
57	Fejl, venstredrejningsspole
58	Fejl, bremsespole
59	Fejl, serie-/parallelspole
68	Lav batterispænding
LL	Ikke nivelleret
OL	Deaktivering ved overbelastning

Du kan få flere oplysninger i den relevante Genie-servicehåndbog.

Betjening fra jorden med styreenhed

Sørg for, at der er forsvarlig afstand mellem operatøren, maskinen og faste genstande.

Vær opmærksom på, i hvilken retning maskinen vil bevæge sig, når styreenheden benyttes.

Platformsoverbelastning

Et blinkende OL på LED-diagnoseudlæsningen angiver, at platformen er overbelastet, og ingen af funktionerne vil kunne benyttes. En alarm vil lyde.

1 Tryk den røde nødstopknap ind til den deaktiverede position.

2 Fjern vægt fra platformen.

3 Træk den røde nødstopknap ud til den aktiverede position.

Indikator for batteriladningsniveau

Brug LED-diagnoseudlæsningen til at fastslå batteriladningsniveauet.

Hvordan sikkerhedsarmen bruges

1 Hæv platformen ca. 2,4 m over jorden.

2 Drej sikkerhedsarmen væk fra maskinen, og lad den hænge ned.

3 Sænk platformen, indtil sikkerhedsarmen hviler sikkert på leddet. Hold dig væk fra sikkerhedsarmen, når platformen sænkes.

Betjeningsinstruktioner

Sådan foldes gelænderet ned

GS-1530, GS-1532, GS-1930, GS-1932, GS-2032, GS-2632 og GS-3232

Platformsgelændersystemet består af en gelændersektion på platformsudvidelsen, som kan foldes ned, og en sektion til den primære platform. Alle sektioner holdes på plads af fire kabellåsestifter.

1 Sænk platformen fuldstændigt, og træk platformsudvidelsen helt tilbage.

2 Fjern platformsbetjeningen.

3 Fra indersiden af platformen fjerner du de to bageste kabellåsestifter fra platformsudvidelsen.

4 Fra bagsiden af platformsudvidelsens gelænder folder du den forreste gelænderenhed ned. Hold hænderne væk fra steder, hvor de kan komme i klemme.

5 Sæt de to stifter, som blev fjernet, tilbage ind i hvert sidegelænderbeslag.

6 Fjern de to nederste kabellåsestifter fra bagsiden af den primære platform.

7 Åbn forsigtigt lågen og træd ned på det bageste trin eller på jorden.

8 Fra det bageste trin eller fra jorden folder du gelænderenheden til den primære platform ned. Hold hænderne væk fra steder, hvor de kan komme i klemme.

9 Sæt de to stifter, som blev fjernet, tilbage ind i hvert sidegelænderbeslag.

Bemærk: Som en hjælp til at fjerne eller sætte kabellåsestifterne på plads igen kan du trække eller trykke tilbage på gelænderet for at sammenpresse gummistødfangerne.

GS-2046, GS-2646 og GS-3246

Platformsgelændersystemet består af tre gelændersektioner på platformsudvidelsen, som kan foldes ned, og tre sektioner til den primære platform. Alle seks sektioner holdes på plads af fire kabellåsestifter.

1 Sænk platformen fuldstændigt, og træk platformsudvidelsen helt tilbage.

2 Fjern platformsbetjeningen.

3 Fra indersiden af platformen fjerner du de to forreste kabellåsestifter.

4 Fold den forreste gelænderenhed ned. Hold hænderne væk fra steder, hvor de kan komme i klemme.

5 Sæt de to stifter, som blev fjernet, tilbage ind i hvert sidegelænderbeslag.

6 Fold hver sidegelænderenhed ned. Hold hænderne væk fra steder, hvor de kan komme i klemme.

7 Fjern de to kabellåsestifter fra bagsiden af den primære platform.

8 Åbn forsigtigt lågen og træd ned på jorden.

9 Fold den bageste låge og indgangssidegelænderet ned som én enhed. Hold hænderne væk fra steder, hvor de kan komme i klemme.

10 Fold det venstre og højre sidegelænder ned. Hold hænderne væk fra steder, hvor de kan komme i klemme.

11 Sæt de to stifter, som blev fjernet, tilbage ind i hvert sidegelænderbeslag.

Sådan hæves gelænderet

Følg instruktionerne til nedfoldning, men i omvendt rækkefølge.

Betjeningsinstruktioner

Instruktioner til batteri og oplader

Nedenstående retningslinjer skal overholdes:

- ☑ Der må ikke anvendes ekstern oplader eller hjælpebatteri.
- ☑ Oplad batteriet i et område med god ventilation.
- ☑ Brug korrekt vekselstrømsindgangsspænding til opladning, som angivet på opladeren.
- ☑ Brug kun batterier og opladere, der er godkendt af Genie.

Batteriopladning

1 Kontrollér, at batterierne er tilsluttet inden opladning.

2 Åbn batterirummet. Batterirummet skal forblive åbent under hele opladningsprocessen.

Vedligeholdelsesfrie batterier

3 Slut batteriopladeren til et vekselstrømskredsløb med jordforbindelse.

4 Opladeren viser, når batteriet er fuldt opladet.

Almindelige batterier

3 Tag batteriets ventilationshætter af, og kontrollér batterisyreniveauet. Påfyld om nødvendigt destilleret vand (kun til pladerne er dækkede). Undgå overfyldning inden opladning.

4 Sæt ventilationshætterne på igen.

5 Slut batteriopladeren til et vekselstrømskredsløb med jordforbindelse.

6 Opladeren viser, når batteriet er fuldt opladet.

7 Kontrollér batterisyreniveauet, når opladningen er færdig. Fyld destilleret vand op til bunden af påfyldningsrøret. Undgå overfyldning.

Instruktioner vedr. påfyldning og opladning af tørbatteri

1 Tag batteriets ventilationshætter af, og fjern plastikforseglingen permanent fra batteriets ventilationsåbninger.

2 Fyld samtlige battericeller med batterisyre (elektrolyt), indtil pladerne er dækkede.

Fyld ikke op til det maksimale niveau, førend batteriopladningen er færdig. Overfyldning kan få batterisyren til at flyde over under opladning. Neutraliser spildt batterisyre med natron og vand.

3 Sæt ventilationshætterne på batteriet igen.

4 Oplad batteriet.

5 Kontrollér batterisyreniveauet, når opladningen er færdig. Fyld destilleret vand op til bunden af påfyldningsrøret. Undgå overfyldning.

Instruktioner vedr. transport og løft

Nedenstående retningslinjer skal overholdes:

- ☑ Genie Industries stiller disse sikringsoplysninger til rådighed som en anbefaling. Chauffører alene er ansvarlige for at sikre, at maskiner er korrekt fastgjort, og at den korrekte trailer er valgt i overensstemmelse med de amerikanske transportmyndigheders regulativer, andre lokale regulativer og deres firmapolitik.
- ☑ Genies kunder, som har brug for at anbringe en lift eller et andet Genie-produkt i en container, bør hyre en kvalificeret fragtmand med ekspertise i klargøring, læsning og fastgøring af konstruktions- og løfteudstyr til international transport.
- ☑ Kun kvalificerede luftliftoperatører bør flytte maskinen på eller af lastvognen.
- ☑ Transportkøretøjet skal være parkeret på et plant underlag.
- ☑ Transportkøretøjet skal fastgøres for at forhindre, at det ruller, når maskinen læsses.
- ☑ Kontrollér, at køretøjets belastningsevne, læssefladerne samt kæderne/stropperne er i stand til at bære maskinens vægt. Genie-lifte er meget tunge i forhold til deres størrelse. Maskinens vægt er angivet på typemærkaten.
- ☑ Maskinen skal være placeret på et plant underlag eller fastgjort, inden bremserne udløses.
- ☑ Lad ikke gelænderet falde ned, når låsetapperne fjernes. Bevar et fast greb om gelænderet, mens det sænkes.
- ☑ Kør ikke maskinen op på en skråning, der overstiger kapaciteten for kørsel op ad bakke, ned ad bakke eller på sideskråninger. Se Kørsel på en skråning i afsnittet Betjeningsinstruktioner.
- ☑ Hvis hældningen på transportkøretøjet overstiger den maksimale skråningskapacitet, skal maskinen læsses og aflæsses ved brug af et spil som beskrevet i Betjening af bremseudløser.

Betjening af bremseudløser

1 Klods hjulene op for at forhindre maskinen i at rulle.

2 Sørg for, at spilwiren er korrekt fastgjort til kørechassisets transportfastspændingspunkter, og at samtlige hindringer er ryddet af vejen.

3 Tryk det sorte bremseudløsningshåndtag ind for at åbne bremseventilen.

4 Pump det røde pumpehåndtag til bremseudløsning.

Efter maskinen er læsset:

1 Klods hjulene op for at forhindre maskinen i at rulle.

2 Træk den røde nødstopkontakt på både det nederste betjeningssted og platformbetjeningen ud til den aktiverede position.

3 Tryk på vælgerknappen til kørefunktionen. Tryk og hold funktionsstartkontakten nede på styrehåndtaget. Flyt styrehåndtaget væk fra midterpositionen og slip det med det samme for at tilbagestille bremserne.

4 Tryk den røde nødstopknap på både det nederste betjeningssted og platformsbetjeningen ind til den deaktiverede position.

Det frarådes af bugsere Genie GS-1530, GS-1532, GS-1930, GS-1932, GS-2032, GS-2632, GS-3232, GS-2046, GS-2646 og GS-3246. Hvis det er nødvendigt at bugsere maskinen, må hastigheden ikke overstige 3,2 km/t.

Instruktioner vedr. transport og løft

⚠ Fastspænding til lastbil eller trailer ved transport

Brug altid platformsudvidelseslåsen, når maskinen transporteres.

Drej nøglekontakten til den slukkede position, og tag nøglen ud inden transport.

Undersøg hele maskinen for løse eller ikke-fastgjorte dele.

Brug kæder eller stropper med rigelig belastningsevne.

Brug mindst 2 kæder eller stropper.

Justér fastspændingsudstyret, så kæderne ikke bliver beskadiget.

GS-1530
GS-1532
GS-1930
GS-1932

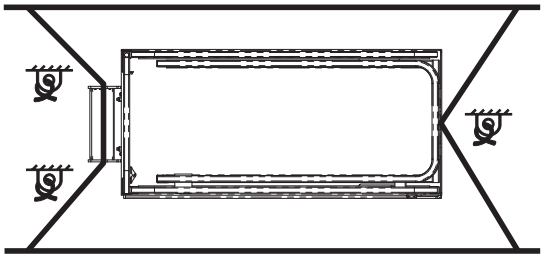

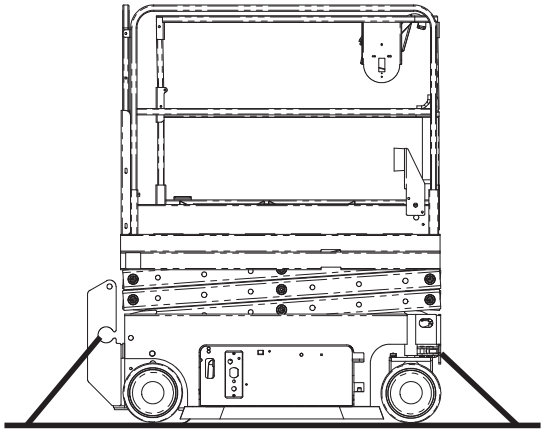

GS-2032 GS-2046
GS-2632 GS-2646
GS-3232 GS-3246

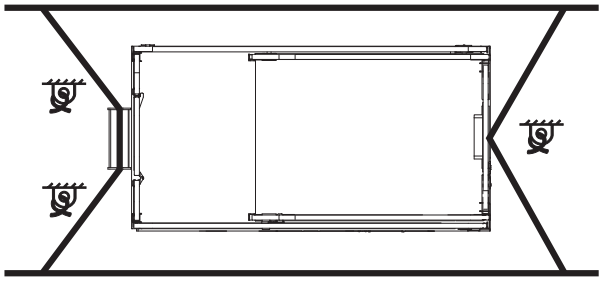

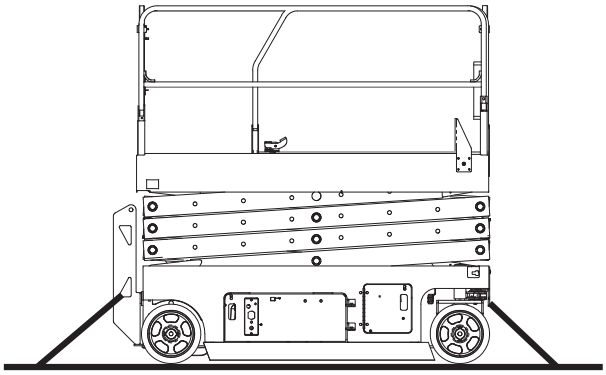

Instruktioner vedr. transport og løft

Nedenstående retningslinjer skal overholdes:

- ☑ Maskinen må kun løftes og fastspændes af behørigt oplærte personer.
- ☑ Kun kvalificerede gaffeltruckoperatører bør løfte maskinen med en gaffeltruck.
- ☑ Kontrollér, at kranens løftekapacitet, læssefladerne samt stropperne/linerne er i stand til at bære maskinens vægt. Maskinens vægt er angivet på typemærkaten.

Løftning af maskinen med en gaffeltruck

Sørg for, at platformsudvidelsen, styrehåndtagene og komponentbakkerne er fastgjort. Fjern alle løse genstande på maskinen.

Sænk platformen fuldstændigt. Platformen skal forblive sænket uder alle læsnings- og transportprocedurer.

Benyt de gaffeltrucklommer, som findes på begge sider af stigen.

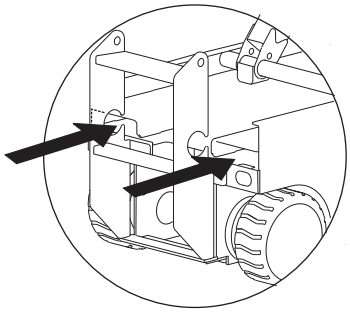

Anbring gaffeltruckens gafler i position med gaffeltrucklommerne.

Kør fremad til gaflernes fulde udstrækning.

Løft maskinen 15 cm og vip derefter gaflerne en smule tilbage for at holde maskinen på plads.

Sørg for, at maksinen er nivelleret, når du sænker gaflerne.

BEMÆRK Løft af maskinen fra siden kan resultere i komponentskade.

Instruktioner vedr. transport og løft

Instruktioner vedr. løft

Sænk platformen fuldstændigt. Sørg for, at platformsudvidelsen, styrehåndtagene og komponentbakkerne er fastgjort. Fjern alle løse genstande på maskinen.

Find maskinens tyngdepunkt vha. skemaet nedenfor og billederne på næste side.

Fastspændingsudstyret må kun fastgøres til de dertil beregnede løftepunkter på maskinen. Der er to 2,5 cm huller på forsiden af maskinen og to huller i stigen til løftning.

Justér fastspændingsudstyret, så maskinen er i balance og ikke bliver beskadiget.

Skema for tyngdepunkt

Model	X-akse	Y-akse
GS-1530	49,8 cm	47,2 cm
GS-1532	49,8 cm	47,2 cm
GS-1930	50,8 cm	49,5 cm
GS-1932	50,8 cm	49,5 cm
GS-2032	80,9 cm	53,9 cm
GS-2632	82,2 cm	59,3 cm
GS-3232	78,7 cm	67,3 cm
GS-2046	82,7 cm	56,8 cm
GS-2646	88,2 cm	56,4 cm
GS-3246	83,7 cm	59,9 cm

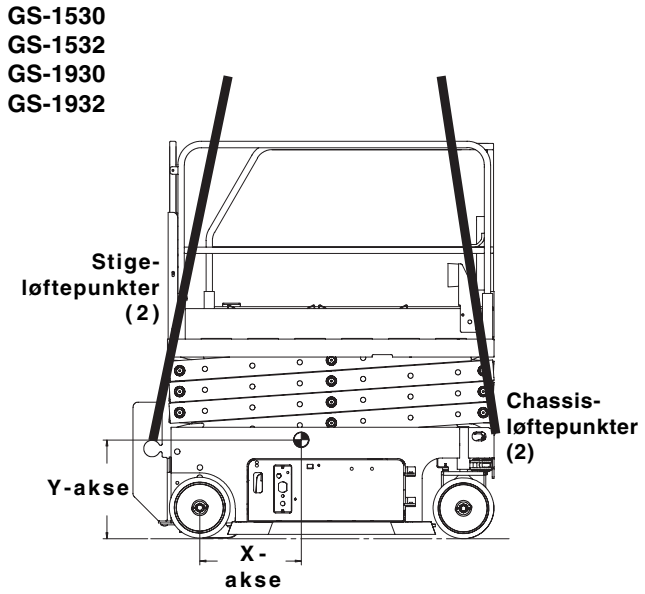

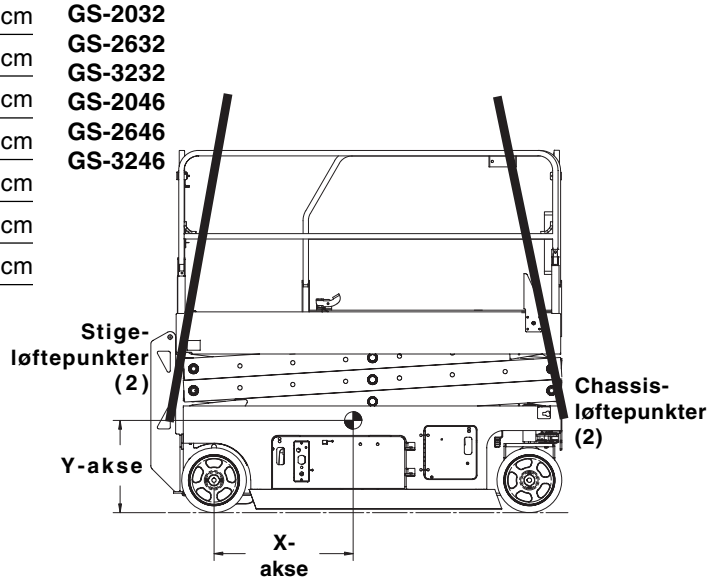

Vedligeholdelse

Nedenstående retningslinjer skal overholdes:

- ☑ Operatøren må kun udføre de rutinemæssige vedligeholdelsesprocedurer, som er anført i denne vejledning.
- ☑ Planlagte vedligeholdelsesinspektioner skal udføres af kvalificerede serviceteknikere i henhold til fabrikantens specifikationer og kravene i ansvarsvejledningen.
- ☑ Brug kun reservedele, der er godkendt af Genie.

Forklaring på vedligeholdelsessymbolerne

Følgende symboler benyttes i denne vejledning som en hjælp til at forstå hensigten med instruktionerne. Når et eller flere af symbolerne vises i begyndelsen af en vedligeholdelses-procedure, har det nedenstående betydning.

Angiver, at der kræves værktøj for at gennemføre denne procedure.

Angiver, at der kræves nye dele for at gennemføre denne procedure.

Kontrollér hydraulikoliestanden

Det er altafgørende, for at maskinen fungerer korrekt og sikkert, at hydraulikoliestanden er korrekt. Forkert hydraulikoliestand kan beskadige de hydrauliske dele. Med daglig kontrol er det muligt at opdage ændringer i oliestanden, som kan betyde, at der er problemer med hydrauliksystemet.

Bemærk: Udfør denne procedure med platformen sænket.

1 Kontrollér oliestanden i hydraulikolietanken visuelt.

⊙ Resultat: Hydralikoliestanden skal være som mærket på tanken.

2 Påfyld om nødvendigt olie. Undgå overfyldning.

Specifikationer for hydraulikolie	
Hydraulikolietype	Chevron Rykon MV-kvalitetsækvivalent

Vedligeholdelse

Kontrollér batterierne

Det er altafgørende, for at maskinen fungerer korrekt og sikkert, at batterierne er i god stand. Forkert væskestand eller beskadigede kabler og forbindelser kan resultere i komponentbeskadigelse samt farlige situationer.

Bemærk: Det er ikke nødvendigt at gøre dette på maskiner, der er udstyret med forseglede eller vedligeholdelsesfrie batterier.

⚠ Fare for livsfarligt elektrisk stød. Berøring af strømførende elektriske kredsløb kan resultere i alvorlig personskade eller dødsfald. Fjern alle fingerringe, ure og andre smykker.

⚠ Fare for legemsbeskadigelse. Batterier indeholder syre. Undgå at spilde eller røre ved batterisyre. Neutraliser spildt batterisyre med natron og vand.

Bemærk: Udfør denne test, når batterierne er helt opladet.

1 Tag beskyttelsesudstyr og -briller på.

2 Kontrollér, at batteriets polsko er spændt korrekt, og at de ikke er korroderede.

3 Kontrollér, at batteriets holdestænger er korrekt monteret.

4 Tag batteriets ventilationshætter af.

5 Kontrollér batterivæskestanden i samtlige batterier. Påfyld om nødvendigt destilleret vand op til bunden af batteriets påfyldningsrør. Undgå overfyldning.

6 Sæt ventilationshætterne på igen.

Bemærk: Brug af polhætter og korrosions-beskyttelsesmiddel modvirker korrosion af batteripoler og -kabler.

Planlagt vedligeholdelse

Den vedligeholdelse, der skal udføres kvartårligt, årligt og hvert andet år, skal udføres af en person, der er uddannet i og kvalificeret til at udføre vedligeholdelse af denne maskine i overensstemmelse med de procedurer, som er anført i servicehåndbogen til maskinen.

Maskiner, der har været taget ud af drift i mere end tre måneder, skal gennemgå et kvartårligt eftersyn, før de tages i brug igen.

Specifikationer

Model	GS-1530 og GS-1532
Arbejdshøjde, maks.	6,4 m
Platformshøjde, maks.	4,6 m
Højde i sænket position, maks.	2,07 m
Højde i sænket position, maks. gelænder foldet	1,72 cm
Platformshøjde, helt sænket	97 cm
Gelænderhøjde	1,10 m
Bredde GS-1530 GS-1532	 76 cm 81 cm
Længde, sænket	1,83 m
Længde, platform skudt ud	2,72 m
Platformsudvidelsens længde	88,9 cm
Platformens mål, (længde x bredde)	1,6 m x 75 cm
Maks. lastkapacitet, modeller uden kapacitetsindikator	272 kg
Maks. lastkapacitet, modeller med kapacitetsindikator	272 - 484 kg
Maksimal vindhastighed, GS-1530	0 m/s
Maksimal vindhastighed, GS-1532	12,5 m/s
Akselafstand	1,32 m
Venderadius (udvendig)	1,55 m
Venderadius (indvendig)	0 cm
Frihøjde	6,1 cm
Frihøjde Væltesikring aktiveret	1,9 cm
Vægt GS-1530 GS-1532 (Maskinvægt varierer alt efter ekstraudstyrskonfigurationer. Maskinvægt er angivet på typemærkaten).	 1.257 kg 1.269 kg
Strømkilde	4 batterier, 6 V 225 AH
Systemspænding	24 V

Styreenheder	Proportionale
Vekselstrømstik i platform	standard
Maks. hydraulisk tryk (funktioner)	241 bar
Dækstørrelse	12 x 4,5 x 8"
Luftbårne støjemissioner Maks. lydniveau ved normale arbejdsstationer (A-vægtet)	<70 dB
Vibrationsværdi overstiger ikke 2,5 m/s^2	
Maksimal skråningskapacitet, sænket position	30 % (17°)
Maksimal sideskråningskapacitet, sænket position	30 % (17°)
Bemærk: Skråningskapacitet er afhængig af jordforholdene og tilstrækkelig trækkraft.	
Kørehastigheder	
Sænket, maks.	4,0 km/t
Platformen hævet, maks.	0,8 km/t 12,5 m/55 sek
Oplysninger vedr. belastning af underlag, GS-1530	
Dæktryk, maks.	547 kg
Dækkontakttryk	9,40 kg/cm^2 921 kPa
Optaget tryk på underlag	1.216 kg/m^2 11,92 kPa
Oplysninger vedr. belastning af underlag, GS-1532	
Dæktryk, maks.	547 kg
Dækkontakttryk	9,43 kg/cm^2 924 kPa
Optaget tryk på underlag	1.142 kg/m^2 11,2 kPa

Bemærk: Disse belastningsoplysninger er cirkatal og tager ikke hensyn til diverse ekstraudstyrs-konfigurationer. De bør kun benyttes, hvis alle relevante sikkerhedsforanstaltninger er truffet.

Det er Genies politik løbende at forbedre vore produkter. Produktspecifikationerne kan ændres uden varsel eller ansvar.

Specifikationer

Model	GS-1930 og GS-1932
Arbejdshøjde, maks.	7,6 m
Platformshøjde, maks.	5,8 m
Højde i sænket position, maks.	2,10 m
Højde i sænket position, maks. gelænder foldet	1,75 cm
Platformshøjde, helt sænket	1,0 m
Gelænderhøjde	1,10 m
Bredde GS-1930 GS-1932	 76 cm 81 cm
Længde, sænket	1,83 m
Længde, platform skudt ud	2,72 m
Platformsudvidelsens længde	88,9 cm
Platformens mål, (længde x bredde)	1,6 m x 75 cm
Maks. lastkapacitet, modeller uden kapacitetsindikator	227 kg
Maks. lastkapacitet, modeller med kapacitetsindikator	227 - 435 kg
Maksimal vindhastighed, GS-1930	0 m/s
Maksimal vindhastighed, GS-1932	12,5 m/s
Akselafstand	1,32 m
Venderadius (udvendig)	1,55 m
Venderadius (indvendig)	0 cm
Frihøjde	6,1 cm
Frihøjde Væltesikring aktiveret	1,9 cm
Vægt GS-1930 GS-1932 (Maskinvægt varierer alt efter ekstraudstyrskonfigurationer. Maskinvægt er angivet på typemærkaten).	 1.476 kg 1.483 kg
Strømkilde	4 batterier, 6 V 225 AH
Systemspænding	24 V

Styreenheder	Proportionale
Vekselstrømstik i platform	standard
Maks. hydraulisk tryk (funktioner)	241 bar
Dækstørrelse	12 x 4,5 x 8"
Luftbårne støjemissioner Maks. lydniveau ved normale arbejdsstationer (A-vægtet)	<70 dB
Vibrationsværdi overstiger ikke 2,5 m/s^2	
Maksimal skråningskapacitet, sænket position	25 % (14°)
Maksimal sideskråningskapacitet, sænket position	25 % (14°)
Bemærk: Skråningskapacitet er afhængig af jordforholdene og tilstrækkelig trækkraft.	
Kørehastigheder	
Helt sænket	4,0 km/t
Platform hævet, maks.	0,8 km/t 12,5 m/55 sek
Oplysninger vedr. belastning af underlag, GS-1930	
Dæktryk, maks.	600 kg
Dækkontakttryk	10,35 kg/cm^2 1.014 kPa
Optaget tryk på underlag	1.391 kg/m^2 13,65 kPa
Oplysninger vedr. belastning af underlag, GS-1932	
Dæktryk, maks.	600 kg
Dækkontakttryk	10,35 kg/cm^2 1.014 kPa
Optaget tryk på underlag	1.313 kg/m^2 12,88 kPa

Bemærk: Disse belastningsoplysninger er cirkatal og tager ikke hensyn til diverse ekstraudstyrs-konfigurationer. De bør kun benyttes, hvis alle relevante sikkerhedsforanstaltninger er truffet.

Det er Genies politik løbende at forbedre vore produkter. Produktspecifikationerne kan ændres uden varsel eller ansvar.

Specifikationer

Model	GS-2032
Arbejdshøjde, maks.	7,9 m
Platformshøjde, maks.	6,1 m
Højde i sænket position, maks.	2,13 m
Højde i sænket position, maks. gelænder foldet	1,78 m
Platformshøjde, helt sænket	1,03 m
Gelænderhøjde	1,10 m
Bredde	81 cm
Længde, sænket	2,44 m
Længde, platform skudt ud	3,33 m
Platformsudvidelsens længde	88,9 cm
Platformens mål, (længde x bredde)	2,26 m x 81 cm
Maks. lastkapacitet, modeller uden kapacitetsindikator	363 kg
Maks. lastkapacitet, modeller med kapacitetsindikator	363 - 693 kg
Vindhastighed, maks.	12,5 m/s
Akselafstand	1,85 m
Venderadius (udvendig)	2,12 m
Venderadius (indvendig)	0 cm
Frihøjde	8,9 cm
Frihøjde Væltesikring aktiveret	2,2 cm
Vægt (Maskinvægt varierer alt efter ekstraudstyrskonfigurationer. Maskinvægt er angivet på typemærkaten).	1.830 kg

Strømkilde	4 batterier, 6 V 225 AH
Styreenheder	Proportionale
Vekselstrømstik i platform	standard
Maks. hydraulisk tryk (funktioner)	241,3 bar
Systemspænding	24 V
Dækstørrelse	15 x 5 x 11 1/4"
Luftbårne støjemissioner Maks. lydniveau ved normale arbejdsstationer (A-vægtet)	<70 dB
Vibrationsværdi overstiger ikke 2,5 m/s²	
Maksimal skråningskapacitet, sænket position	30 % (17°)
Maksimal sideskråningskapacitet, sænket position	30 % (17°)
Bemærk: Skråningskapacitet er afhængig af jordforholdene og tilstrækkelig trækkraft.	
Kørehastigheder	
Helt sænket	3,5 km/t
Platform hævet, maks.	0,8 km/t 12,2 m/54 sek
Oplysninger vedr. belastning af underlag	
Dæktryk, maks.	802 kg
Dækkontakttryk	12,44 kg/cm² 1.219 kPa
Optaget tryk på underlag	1.119 kg/m² 11,68 kPa

Bemærk: Disse belastningsoplysninger er cirkatal og tager ikke hensyn til diverse ekstraudstyrs-konfigurationer. De må kun benyttes, hvis alle relevante sikkerhedsforanstaltninger er truffet.

Det er Genies politik løbende at forbedre vore produkter. Produktspecifikationerne kan ændres uden varsel eller ansvar.

Specifikationer

Model	GS-2632
Arbejdshøjde, maks.	9,8 m
Platformshøjde, maks.	7,9 m
Højde i sænket position, maks.	2,26 m
Højde i sænket position, maks. gelænder foldet	1,91 m
Platformshøjde, helt sænket	1,16 m
Gelænderhøjde	1,10 m
Bredde	81 cm
Længde, sænket	2,44 m
Længde, platform skudt ud	3,33 m
Platformsudvidelsens længde	88,9 cm
Platformens mål, (længde x bredde)	2,26 m x 81 cm
Maks. lastkapacitet, modeller uden kapacitetsindikator	227 kg
Maks. lastkapacitet, modeller med kapacitetsindikator	227 - 479 kg
Vindhastighed, maks.	0 m/s
Akselafstand	1,85 m
Venderadius (udvendig)	2,13 m
Venderadius (indvendig)	0 cm
Frihøjde	8,9 cm
Frihøjde Væltesikring aktiveret	2,2 cm
Vægt (Maskinvægt varierer alt efter ekstraudstyrskonfigurationer. Maskinvægt er angivet på typemærkaten).	1.985 kg

Strømkilde	4 batterier, 6 V 225 AH
Styreenheder	Proportionale
Vekselstrømstik i platform	standard
Maks. hydraulisk tryk (funktioner)	241,3 bar
Systemspænding	24 V
Dækstørrelse	15 x 5 x 11 1/4"
Luftbårne støjemissioner Maks. lydniveau ved normale arbejdsstationer (A-vægtet)	<70 dB
Vibrationsværdi overstiger ikke 2,5 m/s²	
Maksimal skråningskapacitet, sænket position	25 % (14°)
Maksimal sideskråningskapacitet, sænket position	25 % (14°)
Bemærk: Skråningskapacitet er afhængig af jordforholdene og tilstrækkelig trækkraft.	
Kørehastigheder	
Helt sænket	3,5 km/t
Platform hævet, maks.	0,8 km/t 12,2 m/54 sek
Oplysninger vedr. belastning af underlag	
Dæktryk, maks.	830 kg
Dækkontakttryk	12,87 kg/cm² 1.262 kPa
Optaget tryk på underlag	1.187 kg/m² 11,65 kPa

Bemærk: Disse belastningsoplysninger er cirkatal og tager ikke hensyn til diverse ekstraudstyrs-konfigurationer. De må kun benyttes, hvis alle relevante sikkerhedsforanstaltninger er truffet.

Det er Genies politik løbende at forbedre vore produkter. Produktspecifikationerne kan ændres uden varsel eller ansvar.

Specifikationer

Model	GS-3232
Arbejdshøjde, maks.	11,6 m
Højde, arbejdskørbar	8,5 m
Platformshøjde, maks.	9,8 m
Højde, platform kørbar	6,7 m
Højde i sænket position, maks.	2,38 m
Højde i sænket position, maks. gelænder foldet	2,04 m
Platformshøjde, helt sænket	1,28 m
Gelænderhøjde	1,10 m
Bredde	81 cm
Længde, sænket	2,44 m
Længde, platform skudt ud	3,33 m
Platformsudvidelsens længde	88,9 cm
Platformens mål, (længde x bredde)	2,26 m x 81 cm
Maks. lastkapacitet, modeller uden kapacitetsindikator	227 kg
Maks. lastkapacitet, modeller med kapacitetsindikator	227 - 498 kg
Vindhastighed, maks.	0 m/s
Akselafstand	1,85 m
Venderadius (udvendig)	2,13 m
Venderadius (indvendig)	0 cm
Frihøjde	8,9 cm
Frihøjde Væltesikring aktiveret	2,2 cm
Vægt (Maskinvægt varierer alt efter ekstraudstyrskonfigurationer. Maskinvægt er angivet på typemærkaten).	2.352 kg

Det er Genies politik løbende at forbedre vore produkter. Produktspecifikationerne kan ændres uden varsel eller ansvar.

Strømkilde	4 batterier, 6 V 225 AH
Styreenheder	Proportionale
Vekselstrømstik i platform	standard
Maks. hydraulisk tryk (funktioner)	241,3 bar
Systemspænding	24 V
Dækstørrelse	15 x 5 x 11 1/4"
Luftbårne støjemissioner Maks. lydniveau ved normale arbejdsstationer (A-vægtet)	<70 dB
Vibrationsværdi overstiger ikke 2,5 m/s²	
Maksimal skråningskapacitet, sænket position	25 % (14°)
Maksimal sideskråningskapacitet, sænket position	25 % (14°)
Bemærk: Skråningskapacitet er afhængig af jordforholdene og tilstrækkelig trækkraft.	
Kørehastigheder	
Helt sænket	3,5 km/t
Platform hævet, maks.	0,8 km/t 12,2 m/54 sek
Oplysninger vedr. belastning af underlag	
Dæktryk, maks.	804 kg
Dækkontakttryk	12,48 kg/cm² 1.223 kPa
Optaget tryk på underlag	1.401 kg/m² 13,76 kPa

Bemærk: Disse belastningsoplysninger er cirkatal og tager ikke hensyn til diverse ekstraudstyrs-konfigurationer. De må kun benyttes, hvis alle relevante sikkerhedsforanstaltninger er truffet.

Specifikationer

Model	GS-2046
Arbejdshøjde, maks.	7,9 m
Platformshøjde, maks.	6,1 m
Højde i sænket position, maks.	2,14 m
Højde i sænket position, maks. gelænder foldet	1,55 m
Platformshøjde, helt sænket	1,04 m
Gelænderhøjde	1,10 m
Bredde	1,16 m
Længde, sænket	2,44 m
Længde, platform skudt ud	3,33 m
Platformsudvidelsens længde	88,9 cm
Platformens mål, (længde x bredde)	2,26 x 1,16 m
Maks. lastkapacitet, modeller uden kapacitetsindikator	544 kg
Maks. lastkapacitet, modeller med kapacitetsindikator	544 - 985 kg
Vindhastighed, maks.	12,5 m/s
Akselafstand	1,85 m
Venderadius (udvendig)	2,29 m
Venderadius (indvendig)	0 cm
Frihøjde	10,2 cm
Frihøjde Væltesikring aktiveret	1,9 cm
Vægt (Maskinvægt varierer alt efter ekstraudstyrskonfigurationer. Maskinvægt er angivet på typemærkaten).	1.945 kg

Strømkilde	4 batterier, 6 V 225 AH
Styreenheder	Proportionale
Vekselstrømstik i platform	standard
Maks. hydraulisk tryk (funktioner)	241 bar
Systemspænding	24 V
Dækstørrelse	15 x 5 x 11 1/4"
Luftbårne støjemissioner Maks. lydniveau ved normale arbejdsstationer (A-vægtet)	<70 dB
Vibrationsværdi overstiger ikke 2,5 m/s²	
Maksimal skråningskapacitet, sænket position	30 % (17°)
Maksimal sideskråningskapacitet, sænket position	30 % (17°)
Bemærk: Skråningskapacitet er afhængig af jordforholdene og tilstrækkelig trækkraft.	
Kørehastigheder	
Helt sænket	3,4 km/t
Platform hævet, maks.	0,8 km/t 12,2 m/45 sek
Oplysninger vedr. belastning af underlag	
Dæktryk, maks.	964 kg
Dækkontakttryk	14,96 kg/cm² 1.465 kPa
Optaget tryk på underlag	963 kg/m² 9,45 kPa

Bemærk: Disse belastningsoplysninger er cirkatal og tager ikke hensyn til diverse ekstraudstyrskonfigurationer. De må kun benyttes, hvis alle relevante sikkerhedsforanstaltninger er truffet.

Det er Genies politik løbende at forbedre vore produkter. Produktspecifikationerne kan ændres uden varsel eller ansvar.

Specifikationer

Model	GS-2646
Arbejdshøjde, maks.	9,8 m
Platformshøjde, maks.	7,9 m
Højde i sænket position, maks.	2,26 m
Højde i sænket position, maks. gelænder foldet	1,68 m
Platformshøjde, helt sænket	1,16 m
Gelænderhøjde	1,10 m
Bredde	1,17 m
Længde, sænket	2,44 m
Længde, platform skudt ud	3,33 m
Platformsudvidelsens længde	88,9 cm
Platformens mål, (længde x bredde)	2,26 x 1,16 m
Maks. lastkapacitet, modeller uden kapacitetsindikator	454 kg
Maks. lastkapacitet, modeller med kapacitetsindikator	454 - 798 kg
Vindhastighed, maks.	12,5 m/s
Akselafstand	1,85 m
Venderadius (udvendig)	2,29 m
Venderadius (indvendig)	0 cm
Frihøjde	10,2 cm
Frihøjde Væltesikring aktiveret	1,9 cm
Vægt (Maskinvægt varierer alt efter ekstraudstyrskonfigurationer. Maskinvægt er angivet på typemærkaten).	2.468 kg

Strømkilde	4 batterier, 6 V 225 AH
Styreenheder	Proportionale
Vekselstrømstik i platform	standard
Maks. hydraulisk tryk (funktioner)	241 bar
Systemspænding	24 V
Dækstørrelse	15 x 5 x 11 1/4"
Luftbårne støjemissioner Maks. lydniveau ved normale arbejdsstationer (A-vægtet)	<70 dB
Vibrationsværdi overstiger ikke 2,5 m/s²	
Maksimal skråningskapacitet, sænket position	30 % (17°)
Maksimal sideskråningskapacitet, sænket position	30 % (17°)
Bemærk: Skråningskapacitet er afhængig af jordforholdene og tilstrækkelig trækkraft.	
Kørehastigheder	
Helt sænket	3,5 km/t
Platform hævet, maks.	0,8 km/t 12,2 m/45 sek.
Oplysninger vedr. belastning af underlag	
Dæktryk, maks.	1.136 kg
Dækkontakttryk	17,63 kg/cm² 1.727 kPa
Optaget tryk på underlag	1.110 kg/m² 10,89 kPa

Bemærk: Disse belastningsoplysninger er cirkatal og tager ikke hensyn til diverse ekstraudstyrs-konfigurationer. De må kun benyttes, hvis alle relevante sikkerhedsforanstaltninger er truffet.

Det er Genies politik løbende at forbedre vore produkter. Produktspecifikationerne kan ændres uden varsel eller ansvar.

Specifikationer

Model	GS-3246
Arbejdshøjde, maks.	11,6 m
Platformshøjde, maks.	9,8 m
Højde i sænket position, maks.	2,37 m
Højde i sænket position, maks. gelænder foldet	1,80 m
Platformshøjde, helt sænket	1,28 m
Gelænderhøjde	1,10 m
Bredde	1,17 m
Længde, sænket	2,44 m
Længde, platform skudt ud	3,33 m
Platformsudvidelsens længde	88,9 cm
Platformens mål, (længde x bredde)	2,26 x 1,16 m
Maks. lastkapacitet, modeller uden kapacitetsindikator	318 kg
Maks. lastkapacitet, modeller med kapacitetsindikator	318 - 699 kg
Vindhastighed, maks.	12,5 m/s
Akselafstand	1,85 m
Venderadius (udvendig)	2,29 m
Venderadius (indvendig)	0 cm
Frihøjde	10,2 cm
Frihøjde Væltesikring aktiveret	1,9 cm
Vægt (Maskinvægt varierer alt efter ekstraudstyrskonfigurationer. Maskinvægt er angivet på typemærkaten).	2.796 kg

Strømkilde	4 batterier, 6 V 225 AH
Styreenheder	Proportionale
Vekselstrømstik i platform	standard
Maks. hydraulisk tryk (funktioner)	241 bar
Systemspænding	24 V
Dækstørrelse	15 x 5 x 11 1/4"
Luftbårne støjemissioner Maks. lydniveau ved normale arbejdsstationer (A-vægtet)	<70 dB
Vibrationsværdi overstiger ikke 2,5 m/s²	
Maksimal skråningskapacitet, sænket position	25 % (14°)
Maksimal sideskråningskapacitet, sænket stilling	25 % (14°)
Bemærk: Skråningskapacitet er afhængig af jordforholdene og tilstrækkelig trækkraft.	
Kørehastigheder	
Helt sænket	3,5 km/t
Platform hævet, maks.	0,8 km/t 12,2 m/45 sek
Oplysninger vedr. belastning af underlag	
Dæktryk, maks.	1.183 kg
Dækkontakttryk	18,36 kg/cm² 1.799 kPa
Optaget tryk på underlag	1.198 kg/m² 11,75 kPa

Bemærk: Disse belastningsoplysninger er cirkatal og tager ikke hensyn til diverse ekstraudstyrs-konfigurationer. De må kun benyttes, hvis alle relevante sikkerhedsforanstaltninger er truffet.

Det er Genies politik løbende at forbedre vore produkter. Produktspecifikationerne kan ændres uden varsel eller ansvar.